AEG
HAUSTECHNIK

EWH 15 mini U

Geschlossener (druckfester) Warmwasser-Kleinspeicher
Bedienung und Installation 2

Small sealed unvented (pressurised) water heater
Operation and installation 16

Zamknięty (ciśnieniowy) zasobnik mały ciepłej wody
Obsługa i instalacja 30

Kisméretű zárt (nyomás alatti) elektromos vízmelegítő
Kezelés és telepítés 44

Малогабаритный накопительный водонагреватель закрытого типа (напорный)
Эксплуатация и монтаж 58

AUS ERFAHRUNG GUT

OBSŁUGA **30**

1. Wskazówki ogólne **31**
1.1 Informacje dotyczące niniejszego dokumentu 31
1.2 Objaśnienie znaków 31

2. Bezpieczeństwo **32**
2.1 Użytkowanie zgodne z przeznaczeniem 32
2.2 Wskazówki dotyczące bezpieczeństwa 32
2.3 Oznaczenie CE 32
2.4 Znak kontroli 32

3. Opis urządzenia **32**

4. Obsługa **33**
4.1 Pokrętło do regulacji temperatury 33
4.2 Ochrona przed mrozem 33
4.3 Ustawienie energooszczędne 33
4.4 Czas nagrzewania / ilość wody wypływającej 33

5. Czyszczenie i konserwacja **33**

6. Co robić, gdy **34**
6.1 ... w urządzeniu wystąpią usterki 34

INSTALACJA **34**

7. Bezpieczeństwo **34**
7.1 Ogólne wskazówki dotyczące bezpieczeństwa 34
7.2 Przepisy, normy i rozporządzenia 34

8. Opis urządzenia **35**
8.1 Zakres dostawy 35

9. Instalacja **35**
9.1 Wskazówki dotyczące instalacji 35
9.2 Miejsce montażu 35
9.3 Montaż 36

10. Uruchomienie **37**

11. Wyłączanie instalacji **37**

12. Ponowne uruchomienie **38**

13. Przekazanie urządzenia **38**

14. Usuwanie usterek **38**

15. Konserwacja **38**
15.1 Opróżnianie urządzenia 38
15.2 Otwarcie urządzenia 39
15.3 Demontaż izolacji cieplnej 39
15.4 Demontaż kołnierza grzejnego i anody ochronnej 39
15.5 Montaż anody ochronnej 39
15.6 Odwapnianie 39
15.7 Kontrola anody ochronnej 40
15.8 Wymiana sieciowego kabla przyłączeniowego 40

16. Dane techniczne **40**
16.1 Wymiary i przyłącza 40
16.2 Schemat połączeń 40
16.3 Tabela danych 41
16.4 Graniczne warunki robocze i awaryjne 41

GWARANCJA
ŚRODOWISKO I RECYKLING **41**

1. Wskazówki ogólne

1.1 Informacje dotyczące niniejszego dokumentu

Rozdział „Obsługa” przeznaczony jest dla użytkownika urządzenia i specjalisty.

Rozdział „Instalacja” przeznaczony jest dla specjalistów.

Przeczytać!
Przed przystąpieniem do obsługi urządzenia dokładnie zapoznać się z niniejszą instrukcją i zachować ją do późniejszego wykorzystania. W przypadku przekazania urządzenia osobom trzecim niniejszą instrukcję należy również dołączyć.

1.2 Objaśnienie znaków

Symbole użyte w dokumentacji

W niniejszej dokumentacji użyte zostały różne symbole i wyróżnienia. Mają one następujące znaczenie:

Ryzyko odniesienia obrażeń!

Zagrożenie życia przez porażenie prądem!

Ryzyko poparzenia!

Możliwość wystąpienia szkód!
Informuje o możliwości uszkodzenia urządzenia, zanieczyszczenia środowiska lub szkodach ekonomicznych.

Przeczytać!
Informacje umieszczone za takim symbolem są szczególnie ważne.

» Fragmenty oznaczone symbolem „»” stanowią opis czynności do wykonania. Wymagane czynności opisane są krok po kroku.

Symbole na urządzeniu

Utylizacja!
Urządzenia oznaczone tym symbolem nie są standardowymi odpadami gospodarczymi. Należy je gromadzić i utylizować osobno.

Jednostki miar

Jeśli nie określono innych jednostek, wszystkie wymiary podane są w milimetrach.

2. Bezpieczeństwo

2.1 Użytkowanie zgodne z przeznaczeniem

Urządzenie przeznaczone jest do nagrzewania wody pitnej. Zasobnik może być podłączany na dwa sposoby:

» jako zamknięty (ciśnieniowy) zasobnik ciepłej wody do zasilania co najmniej jednego punktu poboru.

» jako otwarty (bezciśnieniowy) zasobnik ciepłej wody do zasilania jednego punktu poboru.

Inne zastosowanie lub użycie wykraczające poza obowiązujące ustalenia traktowane jest jako niezgodne z przeznaczeniem. Do użytkowania zgodnego z przeznaczeniem należy również przestrzeganie niniejszej instrukcji. Modyfikacje i przebudowa urządzenia powodują utratę gwarancji!

2.2 Wskazówki dotyczące bezpieczeństwa

Ryzyko poparzenia!
Armatura może się nagrzać do temperatury powyżej 43°C.

Ryzyko odniesienia obrażeń!
Jeżeli urządzenie będzie obsługiwane przez dzieci lub osoby z ograniczonymi zdolnościami ruchowymi, sensorycznymi lub z ograniczoną poczytalnością, należy upewnić się, że będzie się to odbywać wyłącznie pod nadzorem lub po odpowiednim przeszkoleniu przez osobę odpowiedzialną za bezpieczeństwo.
Nadzorować dzieci, aby mieć pewność, że nie wykorzystują one urządzenia do zabaw!

Możliwość wystąpienia szkód wodnych!
– przyłącze ciśnieniowe:
W przypadku zamknięcia przewodu wydmuchowego zaworu bezpieczeństwa woda buforowa może doprowadzić do powstania szkód wodnych. Dlatego nie wolno zamykać przewodu wydmuchowego.

– przyłącze bezciśnieniowe:
Wylot armatury spełnia funkcję napowietrzania. Urządzenia nie wolno wystawiać na działanie ciśnienia. Nie dopuścić do utraty drożności na wylocie armatury. Nie używać wylewki z perlatorem ani wylewki z regulacją strumienia wody. Nie dopuścić do gromadzenia się osadu z kamienia na wylocie. Może być przyczyną tworzenia się ciśnienia wewnątrz zasobnika. Skutkiem może być nieszczelność zbiornika oraz szkody wodne.

2.3 Oznaczenie CE

Oznaczenie CE zapewnia, że urządzenie spełnia wszystkie podstawowe wymogi:

- dyrektywy dotyczącej kompatybilności elektromagnetycznej,
- dyrektywy niskonapięciowej.

2.4 Znak kontroli

Patrz tabliczka znamionowa na urządzeniu.

3. Opis urządzenia

Urządzenie przez cały czas utrzymuje nastawioną temperaturę zgromadzonej wody.

Temperaturę ciepłej wody na wylocie można płynnie regulować za pomocą pokrętła do regulacji temperatury. Moc grzewcza jest automatycznie załączana, gdy temperatura wody w urządzeniu spadnie poniżej nastawionej wartości.

– przyłącze ciśnieniowe:
Urządzenie znajduje się pod ciśnieniem instalacji wodnej. Podczas nagrzewania zasobnika następuje zwiększenie objętości wody. Woda buforowa ścieka wówczas kroplami przez zawór bezpieczeństwa. Jest to konieczne i normalne zjawisko.

– przyłącze bezciśnieniowe:
Podczas nagrzewania zasobnika następuje zwiększenie objętości wody. Woda buforowa ścieka wówczas kroplami przez wylot armatury. Jest to konieczne i normalne zjawisko.

4. Obsługa

4.1 Pokrętło do regulacji temperatury

Pokrętło do regulacji temperatury służy do płynnego nastawiania żądanej temperatury.

Podczas nagrzewania wody świeci się lampka sygnalizacyjna wskazująca pracę urządzenia.

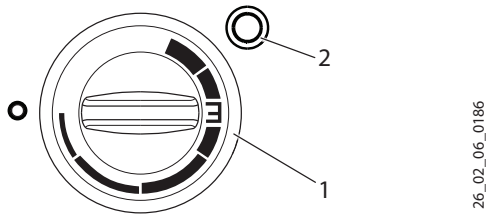

1 Pokrętło do regulacji temperatury
Po obróceniu do oporu w lewo: „Ochrona przed mrozem”
„E” ok. 60°C
Po obrócenia do oporu w prawo: ok. 80°C
2 Lampka sygnalizacyjna

4.2 Ochrona przed mrozem

Zasobnik posiada stopień ochrony przed mrozem po obróceniu go do oporu w lewo (zimny). W tym położeniu zasobnik jest chroniony przed mrozem. Armatura oraz instalacja wodna nie są chronione.

4.3 Ustawienie energooszczędne

Urządzenie posiada jedno ustawienie energooszczędne „E”. Przy tym ustawieniu należy oczekiwać nieznacznego osadzania się kamienia kotłowego.

4.4 Czas nagrzewania / ilość wody wypływającej

Patrz rozdział „Dane techniczne / Tabela danych”.

5. Czyszczenie i konserwacja

» Nie używać środków czyszczących o właściwościach ściernych lub na bazie rozpuszczalnika! Do konserwacji i czyszczenia urządzenia wystarczy wilgotna szmatka.

» Regularnie sprawdzać stan armatury. Kamień z wylotu armatury usuwać przy użyciu standardowych środków do usuwania kamienia.

» Specjalista musi skontrolować anodę ochronną po raz pierwszy po upływie jednego roku. Wtedy zdecyduje, w jakich odstępach czasu będą przeprowadzane kolejne kontrole.

» W regularnych odstępach czasu zlecać specjaliście kontrolę bezpieczeństwa elektrycznego urządzenia.

– przyłącze ciśnieniowe:

» Regularnie zlecać specjaliście kontrolę zaworu bezpieczeństwa.

6. Co robić, gdy ...

6.1 ... w urządzeniu wystąpią usterki

Usterka	Przyczyna	Sposób usunięcia
Urządzenie nie dostarcza ciepłej wody.	Pokrętło do regulacji temperatury ustawione jest w położeniu „Wył”.	Włączyć urządzenie, obracając pokrętło do regulacji temperatury.
	Brak napięcia.	Sprawdzić bezpieczniki w instalacji domowej.
Strumień pobieranej wody zmniejszył się.	Regulator strumienia w armaturze jest pokryty kamieniem.	Odwapnić, ewentualnie wymienić regulator strumienia na nowy.
Silne bulgotanie w urządzeniu.	Urządzenie jest pokryte kamieniem.	Zlecić odwapnienie specjaliście, zwrócić się do serwisu.
– przyłącze ciśnieniowe: Po zakończeniu woda wycieka kroplami z zaworu bezpieczeństwa.	Zawór bezpieczeństwa jest pokryty kamieniem lub zabrudzony.	Wyłączyć urządzenie i zredukować ciśnienie w urządzeniu, odłączając je od źródła zasilania i zamykając dopływ wody. Zlecić sprawdzenie zaworu bezpieczeństwa specjaliście, zwrócić się do serwisu.

Jeśli zachodzi konieczność wezwania specjalisty, w celu ułatwienia i usprawnienia jego pracy należy podać następujące dane znajdujące się na tabliczce znamionowej urządzenia:

7. Bezpieczeństwo

Instalacja, pierwsze uruchomienie, jak również konserwacja i naprawa urządzenia mogą być wykonane wyłącznie przez specjalistę.

7.1 Ogólne wskazówki dotyczące bezpieczeństwa

Producent zapewnia prawidłowe działanie i bezpieczeństwo eksploatacji tylko w przypadku używania oryginalnych akcesoriów przeznaczonych do tego urządzenia oraz oryginalnych części zamiennych.

7.2 Przepisy, normy i rozporządzenia

Należy przestrzegać wszystkich krajowych i lokalnych przepisów oraz rozporządzeń.

7.2.1 Ważne wskazówki

– przyłącze ciśnieniowe:

- Nie wolno przekraczać nadciśnienia roboczego równego 0,6 MPa.
- Przewód wydmuchowy przewodu bezpieczeństwa musi zostać ułożony ze spadkiem i musi być otwarty do atmosfery.
- Konieczna jest regularna konserwacja i uruchamianie zaworu bezpieczeństwa.

– przyłącze bezciśnieniowe:

- Nie wolno przekraczać nadciśnienia roboczego równego 0 MPa.
- Zawór bezpieczeństwa nie może być montowany.

8. Opis urządzenia

Urządzenie przeznaczone jest do montażu poniżej punktu poboru i służy do nagrzewania zimnej wody.

Stalowy zbiornik wewnętrzny jest pokryty specjalną emalią i wyposażony w anodę ochronną. Anoda ochronna zabezpiecza zbiornik wewnętrzny przed korozją.

– przyłącze ciśnieniowe:

Urządzenie przeznaczone jest do zasilania co najmniej jednego punktu poboru. Może współpracować wyłącznie z armaturą ciśnieniową. Dodatkowo należy zainstalować membranowy zawór bezpieczeństwa poddany badaniu typu z zaworem przeciwzwrotnym.

– przyłącze bezciśnieniowe:

Urządzenie przeznaczone jest do zasilania jednego punktu poboru. Może współpracować wyłącznie z armaturą otwartą (bezciśnieniową).

8.1 Zakres dostawy

Do urządzenia dołączone są następujące artykuły:

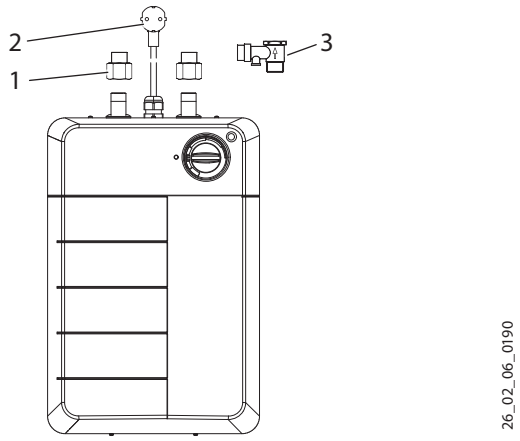

1 Złączka redukcyjna G 1/2 - G 3/8
2 Sieciowy kabel przyłączeniowy z wtyczką
3 Membranowy zawór bezpieczeństwa z zaworem przeciwzwrotnym do podłączenia ciśnieniowego
4 Materiał mocujący: 2 haki wkręcane i 2 kołki rozporowe

9. Instalacja

9.1 Wskazówki dotyczące instalacji

Ryzyko uszkodzenia!
Wszystkie prace w zakresie podłączania wody i instalacji wykonywać zgodnie z przepisami.

Ryzyko uszkodzenia!
Jeśli przyłącza wody przy urządzeniu zostaną zamienione miejscami, zasobnik wody nie będzie działać.

– przyłącze ciśnieniowe:

» Jeśli ciśnienie spoczynkowe jest wyższe niż 0,48 MPa, w instalacji wodnej przed membranowym zaworem bezpieczeństwa należy zamontować reduktor ciśnienia.

9.2 Miejsce montażu

Urządzenie jest przeznaczone wyłącznie do stałego montażu ściennego. Należy zwrócić uwagę, aby ściana charakteryzowała się wystarczającą nośnością.

Urządzenie montować zawsze w pozycji pionowej (przyłącza wody w górę) w pomieszczeniu zabezpieczonym przed zamarzaniem i w pobliżu punktu poboru.

– przyłącze ciśnieniowe:

Można montować wyłącznie armaturę ciśnieniową w połączeniu z membranowym zaworem bezpieczeństwa.

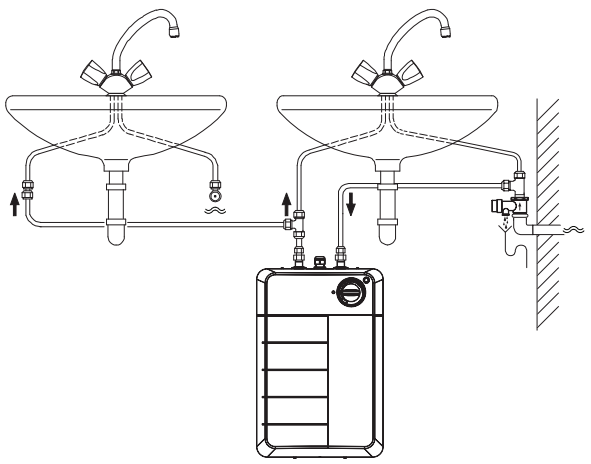

26_02_06_0188

– przyłącze bezciśnieniowe:

Można montować wyłącznie armaturę bezciśnieniową.

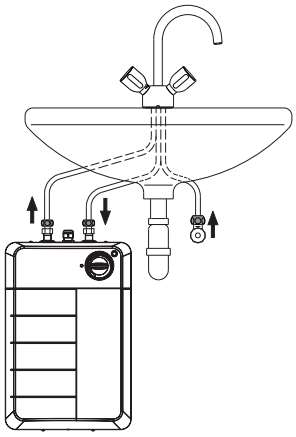

26_02_06_0189

9.3 Montaż

9.3.1 Wskazówki montażowe

Kolorowe oznaczenia rur przyłączeniowych armatury muszą się zgadzać z kolorowymi oznaczeniami na zasobniku.

– przyłącze ciśnieniowe:

- Połączenia z drugą armaturą należy wykonać na miejscu, na przykład za pomocą rury miedzianej o średnicy 10 mm.
- Wskazówka dotycząca systemów rur z tworzywa sztucznego:

Ryzyko uszkodzenia!
W przypadku zastosowania systemów rur z tworzywa sztucznego należy przestrzegać granicznych warunków roboczych i awaryjnych, które mogą występować w urządzeniu, patrz rozdział „Dane techniczne / Warunki awaryjne".

9.3.2 Montaż membranowego zaworu bezpieczeństwa

– przyłącze ciśnieniowe:

» Membranowy zawór bezpieczeństwa zamontować na przewodzie doprowadzającym wody zimnej, patrz rozdział „Instalacja / Miejsce montażu".

» Zwrócić uwagę na wskazówki w instrukcji instalacji membranowego zaworu bezpieczeństwa.

9.3.3 Montaż haków wkręcanych

» Nanieść oznaczenia otworów montażowych na ścianę zgodnie z rysunkami wymiarowymi – patrz rozdział „Dane techniczne / Wymiary i przyłącza".

» Wywiercić dwa otwory i włożyć w nie dwa kołki.

» Wkręcić oba haki.

9.3.4 Montaż urządzenia

» Zawiesić urządzenie na hakach wkręcanych.

» Przykręcić przyłącza wody armatury do urządzenia.

9.3.5 Regulacja ilości przepływu

Regulacja ilości przepływu zapobiega przekraczaniu wartości granicznych hałasu powodowanego przez urządzenie i armaturę. Ponadto dzięki nieznacznemu efektowi mieszania możliwe jest bardziej ekonomiczne wykorzystanie zasobu wody.

– przyłącze ciśnieniowe:

» Ustawić dopływ zimnej wody urządzenia na maksymalną ilość przepływu równą 12 l/min.

– przyłącze bezciśnieniowe:

» Ustawić na armaturze maksymalną ilość przepływu równą 12 l/min (patrz opis armatury).

9.3.6 Utworzenie przyłącza elektrycznego

Zagrożenie życia przez porażenie prądem!
Wszystkie elektryczne prace przyłączeniowe i instalacyjne wykonywać zgodnie z przepisami.

Zagrożenie życia przez porażenie prądem!
»Instalacja z bezpośrednim (podłączonym na stałe) przewodem elektrycznym jest niedopuszczalna.
»Konieczne jest gniazdo sieciowe z uziemieniem. Po instalacji urządzenia do gniazda musi być swobodny dostęp.
»Jeśli urządzenie będzie podłączane na stałe do sieci prądu przemiennego (puszka przyłączeniowa), musi zostać oddzielone od sieci przez wielobiegunowy odcinek rozdzielający o długości co najmniej 3 mm.

Ryzyko uszkodzenia!
Zwrócić uwagę na treść tabliczki znamionowej. Podane napięcie musi być zgodne z napięciem sieciowym.

Przyłącze przewodu ochronnego.
Zwrócić uwagę na to, aby urządzenie zostało podłączone do przewodu ochronnego!

10. Uruchomienie

Zagrożenie życia przez porażenie prądem!
Pierwsze uruchomienie może zostać przeprowadzone wyłącznie przez specjalistę z uwzględnieniem przepisów bezpieczeństwa!

Ryzyko pracy na sucho!
W razie zmiany kolejności (najpierw woda, następnie zasilanie elektryczne) zadziała ogranicznik temperatury. W takiej sytuacji należy przywrócić ustawienie wyjściowe ogranicznika poprzez naciśnięcie przycisku resetowania – patrz rozdział „Usuwanie usterek / Uaktywnianie przycisku resetowania ogranicznika".

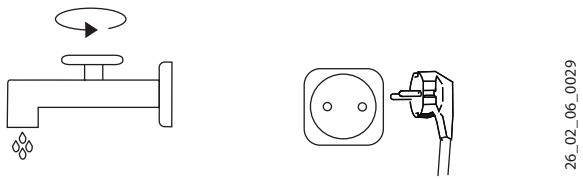

» Otworzyć zawór ciepłej wody na armaturze lub ustawić uchwyt baterii jednouchwytowej w położeniu „ciepła woda", i odczekać, aż zacznie wypływać woda pozbawiona pęcherzyków.

» **– przyłącze ciśnieniowe:** Sprawdzić membranowy zawór bezpieczeństwa. Podczas napowietrzania musi wypływać pełen strumień wody.

» Podłączyć wtyczkę sieciową.

» Nastawić temperaturę.

11. Wyłączanie instalacji

» Odłączyć urządzenie od sieci elektrycznej, wyjmując wtyczkę z gniazda.

» Opróżnić urządzenie – patrz rozdział „Konserwacja / Opróżnianie urządzenia".

12. Ponowne uruchomienie

Patrz rozdział „Pierwsze uruchomienie".

13. Przekazanie urządzenia

» Objaśnić użytkownikowi sposób działania urządzenia i zapoznać go ze sposobem użytkowania urządzenia.

» Wskazać użytkownikowi dopuszczalne zagrożenia, zwłaszcza ryzyko poparzenia.

» Przekazać niniejszą instrukcję.

14. Usuwanie usterek

Usterka	Przyczyna	Sposób usunięcia
Urządzenie nie dostarcza ciepłej wody.	Brak napięcia.	Sprawdzić bezpieczniki w instalacji domowej.
	Zadziałał ogranicznik temperatury (STB).	Usunąć przyczynę usterki. Przywrócić ustawienie wyjściowe ogranicznika, wciskając przycisk resetowania na ograniczniku.
Strumień pobieranej wody zmniejszył się.	Regulator strumienia w armaturze jest pokryty kamieniem.	Odwapnić, ewentualnie wymienić regulator strumienia na nowy.
Silne bulgotanie w urządzeniu.	Urządzenie jest pokryte kamieniem.	Odwapnić urządzenie.

Uaktywnianie przycisku resetującego ogranicznik

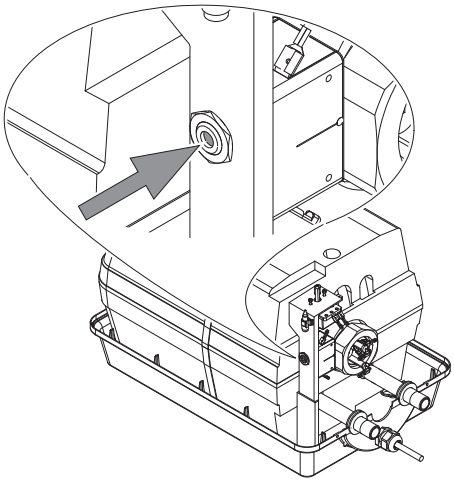

26_02_06_0192

15. Konserwacja

Zagrożenie życia przez porażenie prądem!
Przed przystąpieniem do wszelkich prac odłączyć wszystkie żyły zasilania urządzenia od sieci!

» Zdemontować urządzenie podczas prac konserwacyjnych.

15.1 Opróżnianie urządzenia

Urządzenie opróżnić przez króciec przyłączeniowy.

15.2 Otwarcie urządzenia

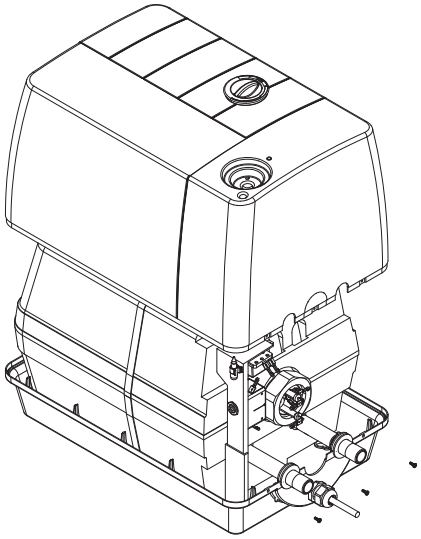

26_02_06_0191

» Wkręcić pięć śrub z pokrywy urządzenia.

» Wyjąć pokrętło regulacyjne.

» Wkręcić śrubę pod pokrętłem regulacyjnym.

» Zdjąć pokrywę urządzenia.

15.3 Demontaż izolacji cieplnej

» Odłączyć uziemiający przewód pleciony od zbiornika.

» Otworzyć opaskę mocującą.

» Wyjąć górną półskorupę izolacji cieplnej.

15.4 Demontaż kołnierza grzejnego i anody ochronnej

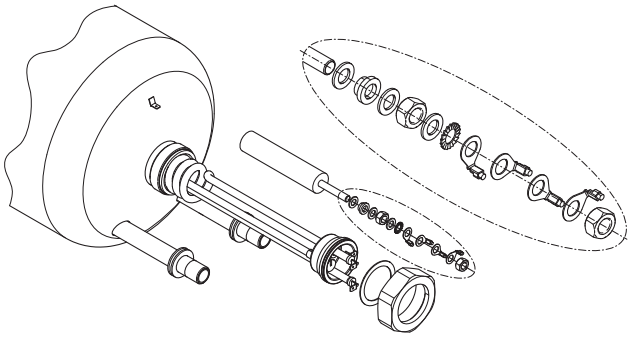

26_02_06_0193

15.5 Montaż anody ochronnej

» Aby podłączyć zbiornik stalowy do uziemienia, podczas montażu anody ochronnej należy zachować kolejność montażu elementów mocujących – patrz rozdział „Demontaż kołnierza grzejnego i anody ochronnej”.

15.6 Odwapnianie

» Zdemontować kołnierz grzejny.

» Usunąć większy kamień z grzałki poprzez ostrożne ostukanie, zanurzyć grzałkę w środku odkamieniającym. Nie czyścić powierzchni zbiornika i anody ochronnej środkami odkamieniającymi.

15.7 Kontrola anody ochronnej

» Po raz pierwszy skontrolować anodę ochronną po upływie jednego roku. W tym celu konieczny jest demontaż kołnierza grzejnego – patrz rozdział „Demontaż kołnierza grzejnego i anody ochronnej”. Anodę należy wymienić, jeśli jest zużyta.

» Zdecydować, w jakich odstępach czasu będą miały miejsce kolejne kontrole.

15.8 Wymiana sieciowego kabla przyłączeniowego

» Sieciowy kabel przyłączeniowy może zostać wymieniony wyłącznie przez specjalistę na oryginalną część zamienną (numer katalogowy 288860).

16. Dane techniczne

16.1 Wymiary i przyłącza

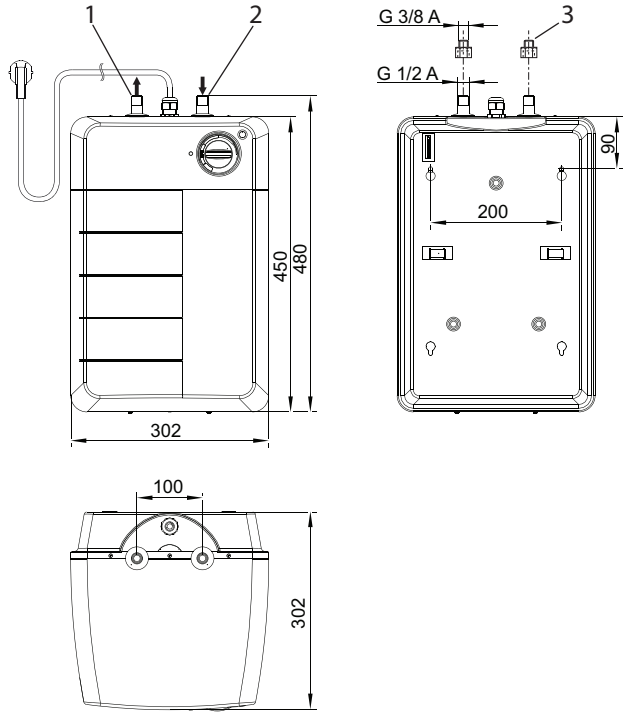

1 Przyłącze ciepłej wody (czerwone)
2 Przyłącze zimnej wody (niebieskie)
3 Złączka redukcyjna G 1/2 - G 3/8 A

16.2 Schemat połączeń

1/N/PE ~ 230 V

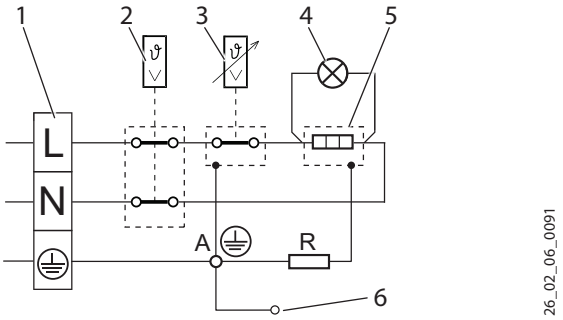

1 Zacisk przyłączeniowy
2 Ogranicznik temperatury
3 Termostat
4 Lampka sygnalizacyjna wskaźnika pracy
5 Grzałka
6 Zbiornik
R Oporność 560 Ω
A Anoda ochronna

16.3 Tabela danych

Model		**Zamknięty zasobnik ciepłej wody**
Typ		EWH 15 mini U
Numer katalogowy		229731
Zastosowanie		Poniżej punktu poboru
Parametry techniczne		
Pojemność znamionowa	l	15
Dopuszczalne nadciśnienie robocze przy przyłączu ciśnieniowym przyłączu bezciśnieniowym	 MPa MPa	 0,6 0
Objętość wody zmieszanej 40°C (10 / 80)	l	25,6
Czas nagrzewania (12°C / 80°C)	min	36
Moc znamionowa	kW	2,0
Przyłącze elektryczne	V	1/N/PE ~ 230
Regulacja temperatury ok. min. maks.	 °C °C	 7 80
Wymiary i masy		
Wysokość	mm	480
Szerokość	mm	302
Głębokość	mm	302
Przyłącze wody (gwint zewnętrzny)		G 1/2 A - G 3/8 A
Długość sieciowego kabla przyłączeniowego	mm	700
Masa, w przybliż.	kg	9,0
Masa, po napełnieniu wodą, w przybliżeniu	kg	24,0

16.3.1 Krajowe dopuszczenia i certyfikaty

Znaki jakości znajdują się na tabliczce znamionowej.

16.4 Graniczne warunki robocze i awaryjne

W razie usterki temperatura w instalacji może przez krótki czas wzrosnąć do maks. 95°C.

Gwarancja

Z praw gwarancyjnych należy korzystać w kraju zakupu urządzenia. W takim przypadku zwrócić się do naszego przedstawicielstwa lub importera.

Ponosimy odpowiedzialność tylko, gdy

- przestrzegana była niniejsza instrukcja instalacji,
- stosowane było wyposażenie dodatkowe przeznaczone wyłącznie dla tego urządzenia,
- wszystkie wymagane czynności, łącznie z pierwszym uruchomieniem, zostały wykonane przez specjalistę,
- konserwacja została przeprowadzona zgodnie z wymaganiami,
- podczas naprawy zastosowano wyłącznie nasze części zamienne.

Środowisko naturalne i przetwarzanie

Prosimy o współpracę w zakresie przestrzegania zasad ochrony środowiska. W tym celu należy usunąć opakowanie zgodnie z obowiązującymi krajowo przepisami o przeróbce odpadów.