ARISTON

ELEKTRYCZNY POJEMNOŚCIOWY PODGRZEWACZ WODY

INSTRUKCJA OBSŁUGI

ELEKTRYCZNY POJEMNOŚCIOWY PODGRZEWACZ WODY
(50/80/100 LITRÓW)

1. OPIS PODGRZEWACZA

PODGRZEWACZ PIONOWY **PODGRZEWACZ POZIOMY**

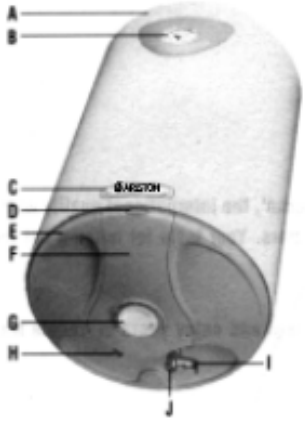

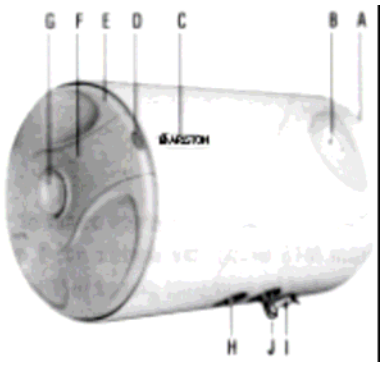

A. POKRYWA GÓRNA Z TWORZYWA SZTUCZNEGO (POLIPROPYLEN)
B. TERMOMETR (WSKAŹNIK TEMPERATURY)
C. TABLICZKA ZNAMIONOWA
D. LAMPKA SYGNALIZACYJNA
E. POKRYWA DOLNA Z TWORZYWA SZTUCZNEGO (POLIPROPYLEN)
F. POKRYWA INSPEKCYJNA
G. POKRĘTŁO REGULACJI TEMPERATURY
H. KRÓCIEC WYLOTOWY WODY GORĄCEJ
I. WIELOFUNKCYJNY ZAWÓR BEZPIECZEŃSTWA
J. KRÓCIEC WLOTOWY WODY ZIMNEJ

Rys. 1.

2. ZALETY PODGRZEWACZA

1. Metalowy korpus zewnętrzny pokryty emalią proszkową; pokrywa górna i dolna oraz pokrywa inspekcyjna wykonane z polipropylenu.
2. Wtryskiwana izolacja z pianki poliuretanowej, niezawierająca chlorofluorowęglowodorów (CFC).
3. Odporny na korozję zbiornik wewnętrzny spawany plazmowo metodą TIG, wykonany ze stali nierdzewnej.
4. Nowoczesny termostat z bezpiecznikiem termicznym i zewnętrzną regulacją temperatury.
5. Rurowa grzałka z wypełnieniem mineralnym.
6. Wielofunkcyjny zawór bezpieczeństwa.
7. Zewnętrzny wskaźnik temperatury.
8. Konstrukcja odporna na działanie rozpryskującej się wody.

3. BUDOWA PODGRZEWACZA

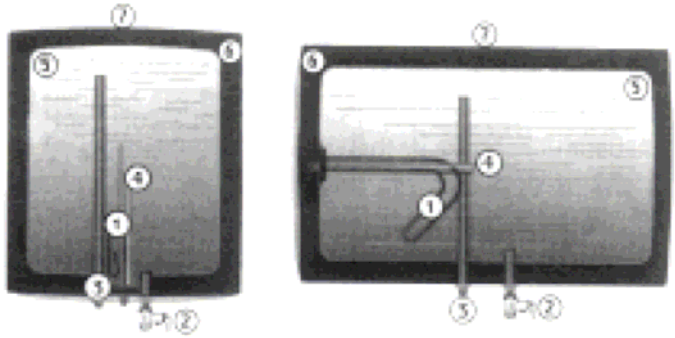

1. GRZAŁKA
2. WIELOFUNKCYJNY ZAWÓR BEZPIECZEŃSTWA ZAINSTALOWANY NA PRZEWODZIE WLOTOWYM WODY ZIMNEJ
3. PRZEWÓD WYLOTOWY WODY GORĄCEJ
4. KOMORA TERMOSTATU I BEZPIECZNKA TERMICZNEGO
5. WEWNĘTRZNY ZBIORNIK ZE STALI NIERDZEWNEJ
6. IZOLACJA Z PIANKI POLIURETANOWEJ
7. KORPUS ZEWNĘTRZNY

Rys. 2

4. WAŻNE WSKAZÓWKI

Nabywca dokonuje instalacji podgrzewacza we własnym zakresie. Firma MerloniTermoSanitari nie ponosi odpowiedzialności za uszkodzenia spowodowane nieprawidłowym zainstalowaniem urządzenia, użyciem wadliwych materiałów instalacyjnych i używaniem podgrzewacza do podgrzewania wody o nieodpowiedniej jakości, jak również nieprzestrzeganiem zaleceń zawartych w niniejszej instrukcji, w szczególności zaś następujących zasad:

1. Instalację podgrzewacza wody może wykonać tylko wykwalifikowany personel.
2. Podłączenie elektryczne należy wykonać zgodnie z podanymi wskazówkami (patrz strona 6).
3. Przed włączeniem zasilania elektrycznego nowo zainstalowanego podgrzewacza należy upewnić się, czy woda swobodnie wypływa z kranu lub baterii wody gorącej.
4. Gdy podgrzewacz jest włączony, dopływ wody zimnej musi być stale otwarty. Wyjątkiem są tylko czynności związane z serwisem i konserwacją podgrzewacza, wykonywane przez wykwalifikowany personel.
5. W czasie podgrzewania wody świeci się lampka sygnalizacyjna wbudowana w pokrywę inspekcyjną, sygnalizująca pracę podgrzewacza. Po osiągnięciu zadanej temperatury lampka sygnalizacyjna gaśnie. Jeśli lampka nie świeci się, kiedy zasilanie elektryczne podgrzewacza jest włączone i pokrętło regulatora termostatu jest ustawione w położenie włączenia, a z podgrzewacza wypływa zimna woda, należy wyłączyć zasilanie elektryczne i wezwać serwis.
6. Nie wolno manipulować przy zaworze bezpieczeństwa dostarczanym wraz z podgrzewaczem. Zawór należy serwisować i konserwować zgodnie z podanymi wskazówkami (patrz pkt „Urządzenia zabezpieczające", str. 3).
7. Jeżeli ciśnienie robocze wody w zbiorniku przekracza 6 bar, należy zainstalować zawór redukcyjny.
8. Gdy woda nieprzerwanie wypływa z otworu spustowego zaworu bezpieczeństwa, należy wyłączyć podgrzewacz i wezwać serwis.
9. Rurę spustową należy podłączyć do przeznaczonego do tego celu otworu w ciśnieniowym zaworze nadmiarowym (będącym elementem wielofunkcyjnego zaworu bezpieczeństwa). Rurę spustową podłączoną do tego zaworu należy podłączyć do instalacji kanalizacyjnej.
10. Nieużywany podgrzewacz należy wyłączyć dla oszczędności energii i zmniejszenia wysokości opłat za energię elektryczną.
11. Zaleca się przynajmniej raz w roku usunąć kamień z grzałki oraz z wewnętrznej powierzchni zbiornika ze stali nierdzewnej. Do usuwania kamienia z grzałki zaleca się użyć rozcieńczonego kwasu solnego, a do oczyszczania wewnętrznej powierzchni zbiornika używać tylko sody krystalicznej.

5. URZĄDZENIA ZABEZPIECZAJĄCE

A. Termostat

Nowoczesny termostat z automatyczną sygnalizacją włączenia i wyłączenia (czerwona lampka sygnalizacyjna) i płynną nastawą temperatury. Temperaturę wody, przy której termostat wyłącza zasilanie grzejnika, można nastawiać pokrętłem. Utrzymując jak najniższą temperaturę wody spowalnia się odkładanie kamienia kotłowego wewnątrz podgrzewacza. Termostat można wymontować bez konieczności spuszczania wody i demontażu podgrzewacza z miejsca zainstalowania.

B. Bezpiecznik termiczny

Jako dodatkowe zabezpieczenie w termostat wbudowany jest nowoczesny bezpiecznik termiczny rozłączający obydwa bieguny zasilania elektrycznego grzejnika. Bezpiecznik nie resetuje się samoczynnie po zadziałaniu. Zadziałanie bezpiecznika można poznać po tym, że czerwona lampka sygnalizacyjna nie świeci się, a z podgrzewacza wypływa zimna, nie podgrzana woda. W takim przypadku należy wezwać serwis.

C. Wielofunkcyjny zawór bezpieczeństwa

Rys. 3 (a)

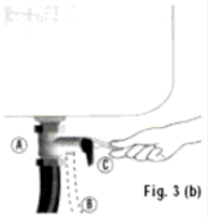

Rys. 3 (b)

Zawór bezpieczeństwa (A) (rys. 3(a) i 3(b)), zainstalowany na przewodzie wlotowym wody zimnej, spełnia następujące funkcje:

Nadmiarowego zaworu ciśnieniowego – zapobiega narastaniu ciśnienia powyżej ustawionego ciśnienia roboczego. Gdy ciśnienie wzrośnie powyżej nastawionego progu zadziałania zaworu, woda wypływa kroplami z otworu spustowego. Zawór jest fabrycznie ustawiony na wartość ciśnienia między 6,5 a 7,5 bara.

Zaworu zwrotnego – zapobiega odpływaniu wody z podgrzewacza przez przewód wlotowy, zabezpieczając w ten sposób przed grzaniem „na sucho" (przy pustym zbiorniku).

System wyrównania ciśnienia – Zapobiega powstawaniu podciśnienia wewnątrz zbiornika podgrzewacza.

Układ spuszczania wody – Umożliwia całkowite opróżnienie zbiornika przez otwór spustowy, co jest potrzebne do przeprowadzenia czynności serwisowych i konserwacyjnych. Wodę spuszcza się podnosząc do góry dźwigienkę spustową (C) (patrz rys. 3(b)).

Zawór bezpieczeństwa należy sprawdzać i serwisować nie rzadziej niż raz w miesiącu. Przed przystąpieniem do tych czynności należy wyłączyć podgrzewacz i upewnić się, czy woda w zbiorniku nie jest gorąca. Do otworu spustowego w zaworze bezpieczeństwa należy podłączyć rurkę spustową (B), pamiętając o zachowaniu jej stale ujemnego nachylenia (rys. 3 (b)). Aby zapobiec powstawaniu osadu mineralnego wewnątrz zaworu bezpieczeństwa, należy kilkakrotnie podnieść i opuścić dźwigienkę spustową (C), a potem ustawić w położeniu odpowiadającym normalnej pracy podgrzewacza. Czynność tę należy wykonywać przynajmniej raz w miesiącu. Niewielkie kapanie z otworu spustowego podczas podgrzewania wody jest zjawiskiem normalnym. Aby zbiornik mógł się napełnić wodą, ciśnienie na wlocie musi wynosić minimum 0,05 bara.

6. DANE TECHNICZNE

Model	SI-50 V/H	SI-80 V/H	SI-100 V/H
Pojemność (litrów)	50	80	100
Zasilanie	Prąd jednofazowy przemienny 230 V, 50 Hz		
Moc grzałki (W)	1500	1500	1500
Pobór prądu (A)	6,5	6,5	6,5
Ciśnienie robocze max (bar)	6,5	6,5	6,5
Ciśnienie otwarcia zaworu bezpieczeństwa (bar)	7,5	7,5	7,5

V – Podgrzewacz pionowy **H** – Podgrzewacz poziomy

UWAGA: Ciągle ulepszając nasze produkty zastrzegamy sobie prawo do zmian charakterystyk technicznych oraz wizerunku przedstawianych produktów, w każdym momencie i bez uprzedzenia. Niniejsza dokumentacja stanowi jedynie materiał informacyjny.

7. WYMIARY

PODGRZEWACZ PIONOWY

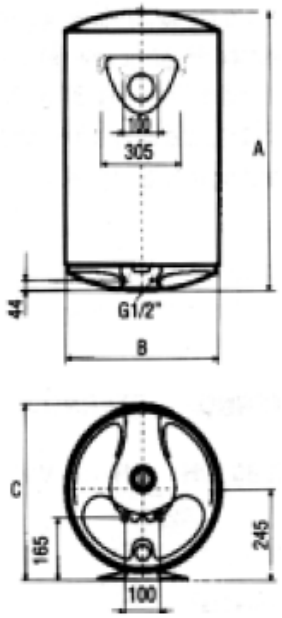

Rys. 4 (a)

PODGRZEWACZ POZIOMY

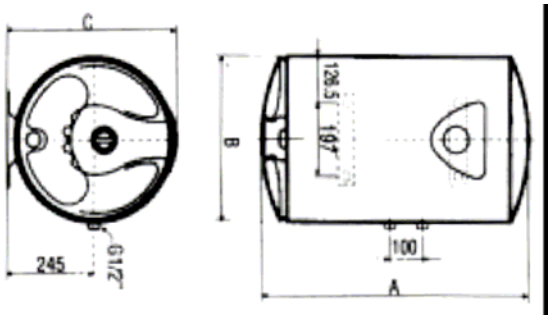

Rys. 4 (b)

Model	A (mm)	B (mm)	C (mm)
SI 50V	582	450	483
SI 50H	582	450	483
SI 80V	787	450	483
SI 80H	787	450	483
SI 100V	939	450	483
SI 100H	939	450	483

V – Podgrzewacz pionowy
H – Podgrzewacz poziomy

8. INSTALOWANIE PODGRZEWACZA

Przymocować wieszaki do ściany za pomocą kołków dostarczonych w komplecie z podgrzewaczem. Sprawdzić, czy wieszaki są dobrze zamocowane. Powiesić podgrzewacz na wieszakach i sprawdzić, czy jest dobrze zamocowany, lekko pociągając go na dół.

Podgrzewacze poziome i pionowe są produkowane tylko w wersjach wiszących (do montażu na ścianie) (patrz Rys. 5).

PODGRZEWACZ PIONOWY

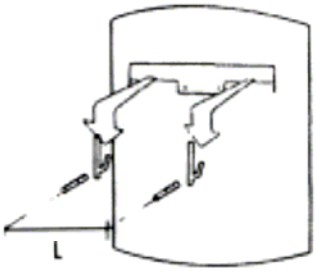

PODGRZEWACZ POZIOMY

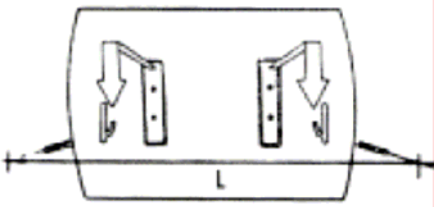

Model	L (mm)	Model	L (mm)
SI 50V	305	SI 50H	160
SI 80V	305	SI 80H	330
SI 100V	305	SI 100H	480

V – Podgrzewacz pionowy
H – Podgrzewacz poziomy

Rys. 5

UWAGA:

Kołki montażowe (rozporowe) muszą być dobrane do rodzaju ściany, na której instalujemy podgrzewacz.

9. URUCHAMIANIE I EKSPLOATACJA PODGRZEWACZA WODY

Przed włączeniem podgrzewacza należy napełnić go wodą. Upewnić się, czy w przewodzie dopływu wody nie powstały korki powietrzne – w tym celu należy otworzyć kran wody gorącej i pozwolić, aby trochę wody wypłynęło z podgrzewacza, a następnie z powrotem zamknąć kran. Sprawdzić szczelność całego systemu.

Aby uruchomić podgrzewacz, należy przekręcić pokrętło termostatu w położenie odpowiadające żądanej temperaturze wody, a następnie włączyć zasilanie elektryczne. Lampka sygnalizacyjna zaświeci się.

Obracając pokrętło termostatu można regulować temperaturę wody wypływającej z podgrzewacza w zakresie od temperatury minimalnej do maksymalnej, zaznaczonej na pokrętle.

10. POŁĄCZENIA ELEKTRYCZNE

SCHEMAT ELEKTRYCZNY

Termostat zamocowany jest na elemencie grzejnym

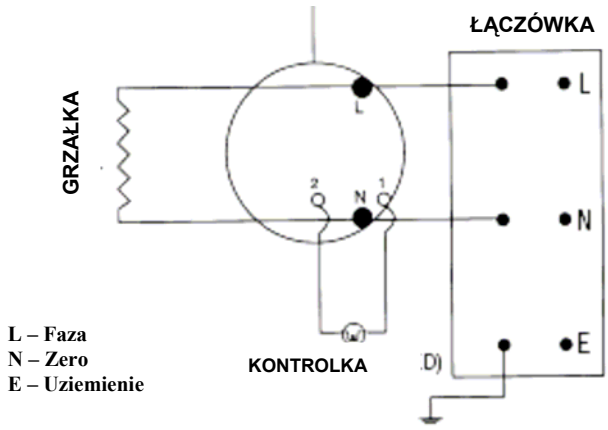

Rys. 6 (a)

WIDOK POŁĄCZEŃ ELEKTRYCZNYCH

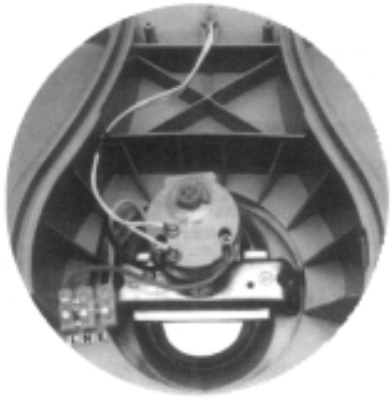

Rys. 6 (b)

Przy podłączaniu przewodów do końcówek grzałki należy pamiętać o zachowaniu minimum 3-milimetrowego odstępu między końcówkami przewodów obwodu rozłączanego.

Merloni TermoSanitari Polska Sp. z o.o.
31-408 Krakow, ul. Pocieszka 3
Tel.(012) 420-52-79 do 85 Fax.(012) 420-52-81
e-mail: marketing@pl.mtsgroup.com
www.aristonheating.pl