AEG
HAUSTECHNIK

EWH Basis 30, 50, 80, 100, 120, 150, 200 + EWH Basis N

WWW.GRZEJEMY.PL
ul. Kremerowska 12/3 31-130 Kraków
(012) 429-50-63 501-755-422
(012) 423-40-53 509-649-009
biuro@grzejemy.pl

Geschlossene Wandspeicher Deutsch
30 Liter bis 200 Liter

Gebrauchs- und Montageanweisung

Closed wallmounted storage heaters English
30 litres to 200 litres

Operating and installation instructions

Закрытый настенный накопитель Русский
от 30 до 200 литров

Инструкция по эксплуатации и монтажу

Zárt fali melegvíz-tároló Magyar
30 litertől 200 literig

Használati és szerelési utasítás

Nástěnné zásobníky pro uzavřený okruh Česky
30 až 200 litrů

Návod k montáži a použití

Zamknięte zbiorniki ścienne Polski
30 litrów do 200 litrów

Instrukcja obsługi i montażu

AUS ERFAHRUNG GUT

Inhalt

Deutsch

1. Gebrauchs- und Montageanweisung ____ 4

2. Montage ____ 4

2.1 Wandmontage ____ 4
2.2 Wasseranschluss ____ 4
2.3 Elektrischer Anschluss ____ 5
2.4 Inbetriebnahme ____ 5
2.5 Bedienblende ____ 5
2.6 Wartung ____ 6
2.7 Technische Daten ____ 6
2.8 Abmessungen ____ 7
2.9 Installationsschema ____ 7

Contents

English

1. Operating and installation instructions ____ 8

2. Installation ____ 8

2.1 Wall mounting ____ 8
2.2 Water connection ____ 8
2.3 Electrical connection ____ 9
2.4 Putting into operation ____ 9
2.5 Operating panel ____ 9
2.6 Maintenance ____ 10
2.7 Technical specifications ____ 10
2.8 Dimensions ____ 11
2.9 Installation type ____ 11

Содержание

Русский

1. Инструкция по эксплуатации и монтажу ____ 12

2. Монтаж ____ 12

2.1 Настенный монтаж ____ 12
2.2 Подключение воды ____ 12
2.3 Электрическое подключение ____ 13
2.4 Ввод в эксплуатацию ____ 13
2.5 Экран управления ____ 13
2.6 Техническое обслуживание ____ 14
2.7 Технические параметры ____ 14
2.8 Размеры ____ 15
2.9 Схема установки ____ 15

Tartalom

Magyar

1. Használati és szerelési utasítás ____ 16

2. Szerelés ____ 16

2.1 Falra szerelés ____ 16
2.2 Vízcsatlakozás ____ 16
2.3 Elektromos csatlakozás ____ 17
2.4 Üzembe helyezés ____ 17
2.5 Kezelőgomb ____ 17
2.6 Karbantartás ____ 18
2.7 Műszaki adatok ____ 18
2.8 Méretek ____ 19
2.9 Szerelési vázlat ____ 19

Obsah

Česky

1. Návod k montáži a použití ____ 20

2. Montáž ____ 20

2.1 Montáž na stěnu ____ 20
2.2 Přípojka vody ____ 20
2.3 Elektrické připojení ____ 21
2.4 Uvedení do provozu ____ 21
2.5 Ovládací pole ____ 21
2.6 Údržba ____ 22
2.7 Technické údaje ____ 22
2.8 Rozměry ____ 23
2.9 Schéma instalace ____ 23

Treść

Polski

1. Instrukcja obsługi i montażu ____ 24

2. Montaż ____ 24

2.1 Montaż ścienny ____ 24
2.2 Przyłącze wody ____ 24
2.3 Przyłącze elektryczne ____ 25
2.4 Uruchomienie ____ 25
2.5 Pole obsługi ____ 25
2.6 Konserwacja ____ 26
2.7 Dane techniczne ____ 26
2.8 Rozmiary ____ 27
2.9 Schemat instalacji ____ 27

ORIGINAL BEDIENUNG

1

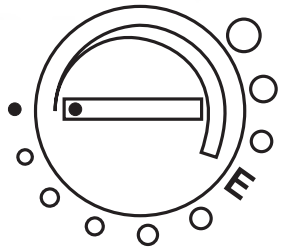

2

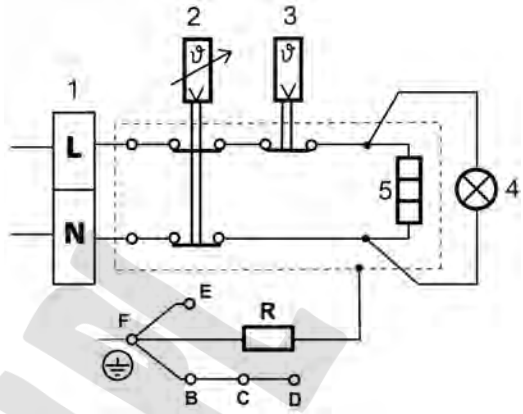

3

4

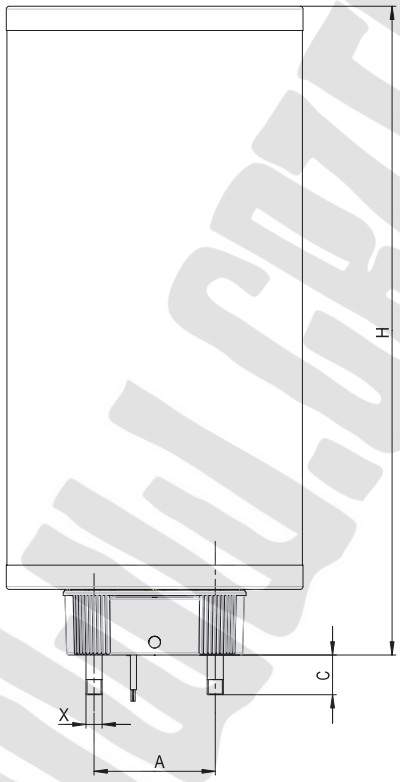

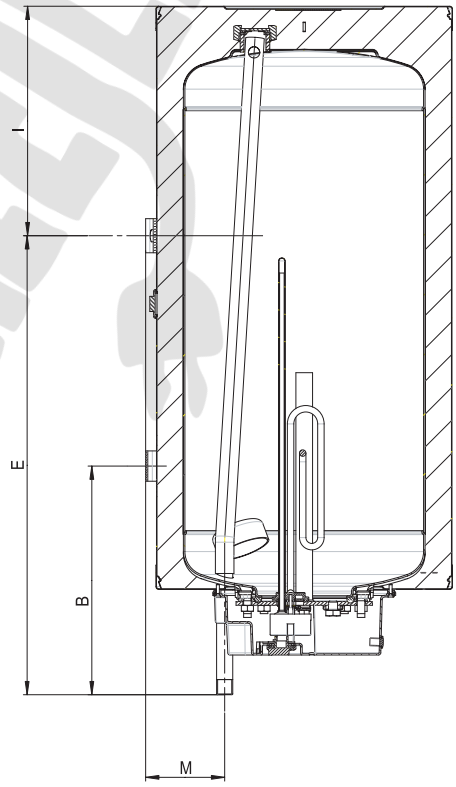

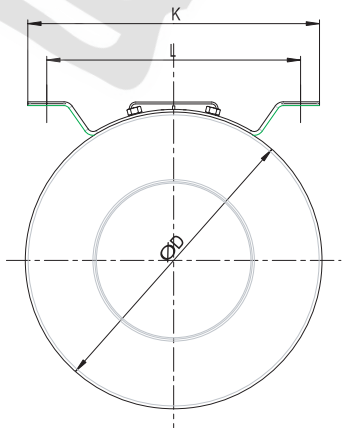

www.ogrzewanie.pl

1. Instrukcja obsługi i montażu

Tę instrukcję należy starannie przechowywać i przekazać następcy przy zmianie właściciela.
Przy pracach konserwacyjnych i ewentualnych pracach remontowych przekazać instalatorowi do zapoznania się.

2. Montaż

2.1 Montaż ścienny

Zbiorniki ścienne EWH 30 ... 200 Basis / Basis N montować w pomieszczeniu chronionym od mrozu w pobliżu miejsca poboru z przyłączeniami wody w dół.

Materiał mocujący do montażu urządzenia należy dobrać stosownie do wytrzymałości ściany. Należy uwzględnić ciężar zbiorników łącznie z napełnieniem wodnym (patrz tabela „Dane techniczne").

Położenie śrub koniecznych do montażu jest widoczne na ilustracjach 5 i 6.

Wieszaki do montażu pionowego i wieszaki do montażu poziomego są częściami składowymi zbiornika zależnie od wersji urządzenia.

2.2 Przyłącze wody

Instalacja wodna powinna zostać wykonana przez autoryzowanego fachowca przy uwzględnieniu obowiązującej instrukcji montażu oraz obowiązujących norm i przepisów.

Przyłączenie wody następuje w sposób zamknięty (stałość ciśnienia) dla zasilania kilku miejsc poboru.

Zbiorniki ścienne nadają się do przyłączenia do układów rur z tworzywa sztucznego.

Wskazówka do przyłączenia do układów z tworzywa sztucznego: W przypadku awarii mogą wystąpić temperatury do 95 °C (maks. 0,6 MPa). Stosowane rury z tworzywa sztucznego muszą być dopasowane do tych warunków.

Jeżeli ciśnienie wody jest większe niż 5 bar, wtedy w dopływie zimnej wody musi znajdować się zawór redukcyjny.

Przed przyłączeniem zbiornika do wodociągu należy starannie przepłukać instalację wodną, aby ciała obce nie dostały się do zbiornika lub do urządzenia zabezpieczającego.

Zalecane jest, aby instalować zbiornik według ilustracji 10.

Zbiornik należy instalować koniecznie ze sprawdzonym pod względem konstrukcji membranowym zaworem bezpieczeństwa.

Należy uwzględnić wskazówki bezpieczeństwa instrukcji montażu membranowego zaworu bezpieczeństwa.

Zawór bezpieczeństwa należy sprawdzić pod względem prawidłowości działania.

Zawór bezpieczeństwa chroni zbiornik przed niedopuszczalnie dużym wzrostem ciśnienia. Zbiorniki typoszeregu EWH Basis mają zawór bezpieczeństwa bez uniemożliwienia przepływu zwrotnego. Zbiorniki ścienne typoszeregu EWH Basis N mają zawór bezpieczeństwa z uniemożliwieniem przepływu zwrotnego. Zawór bezpieczeństwa należy uruchamiać w regularnych odstępach czasowych, aby zapobiegać zakleszczeniu przez osady kamienia wapiennego.

Ściek wody kroplowej zaworu bezpieczeństwa (dla typoszeregów EWH Basis N) zawsze musi pozostać otwarty do atmosfery.
Wodę ze ścieku wody kroplowej należy doprowadzić do rury odpływowej ze stałą pochyłością w dół, która zapewnia odpływ wody bez przeszkód.

Napełnienie: Po przyłączeniu zbiornika otworzyć zawór zamykający. Następnie otworzyć kran wody ciepłej. Jeżeli woda z niego wypłynie, zbiornik jest napełniony.
Potem zamknąć kran wypływowy i sprawdzić instalację pod względem szczelności.

W żadnym wypadku nie wolno przyłączyć zbiornika do sieci elektrycznej bez sprawdzenia, czy rzeczywiście jest całkowicie napełniony wodą!

2.3 Przyłącze elektryczne 2

1 L, N bezpośrednio na termostat
2 Ogranicznik temperatury
3 Regulator temperatury
4 Lampa sygnalizacyjna
5 Grzejnik
B Pojemnik
C Kołpak dolny osłony
D Osłona
E Anoda
F Przewód ochronny
R Opór el. 560 Om

Przyłącze elektryczne należy wykonać przy uwzględnieniu obowiązującej instrukcji montażu oraz obowiązujących norm i przepisów. Na „Przepisy dla wznoszenia urządzeń elektroenergetycznych z napięciami znamionowymi do 1000 V“ oraz przepisy miejscowego zakładu energetycznego należy zwrócić szczególną uwagę. Urządzenia są przeznaczone tylko do stałego przyłączenia do sieci prądu przemiennego 230 V ~. Inwestor musi na miejscu budowy dla wszystkich biegunów w doprowadzeniu zapewnić odstęp między kontaktami wielkości co najmniej 3 mm między kontaktami (np. bezpiecznik).

⚠ **Przyłączenie elektryczne może wykonać tylko uprawniony instalator.**

Po zdjęciu pokrywy należy kabel sieciowy wprowadzić przez wpust kablowy na spodzie urządzenia. Potem następuje przyłączenie do zacisków L, N i ⏚ (PE).

Zbiorniki ścienne EWH 30 ... 200 Basis są fabrycznie połączone przewodami według schematu połączeń 2.

2.4 Uruchomienie

Pierwsze uruchomienie i nagrzewanie musi być nadzorowane przez fachowca.

Temperatura wody może być nastawiona według potrzeb przy gałce wyboru temperatury. Gałka wyboru temperatury znajduje się na dolnej pokrywie (patrz ilustracja 1).

Przy mniejszym zużyciu wody ciepłej przy wodzie zawierającej dużo wapnia zalecane jest nastawienie energooszczędne „e“ przy ok. 55-60 °C. Urządzenie dogrzewa automatycznie w określonych odstępach czasowych lub po poborze wody ciepłej.

Odłączenie zbiornika zaleca się tylko przy dłuższej nieobecności. Straty ciepła są małe z powodu wysokogatunkowej izolacji cieplnej z piany poliuretanowej bez węglowodorów fluorochloropochodnych.

Przy niebezpieczeństwie mrozu zbiornik należy opróżnić.

2.5 Pole obsługi 1

min. Nastawienie mrozoochronne
E Nastawienie energooszczędne (ok. 60 °C)
maks. Zakres temperatury (ok. 70 °C)

2.6 Konserwacja

Strona zewnętrzna zbiornika nie wymaga szczególnej konserwacji. W celu oczyszczenia wycierać miękką ścierką lub wilgotną gąbką. Nie stosować środków szorujących lub agresywnych środków do płukania.

Uwaga! Przy wszelkich pracach urządzenie należy wszystkimi biegunami odłączyć od sieci!

W celu zapewnienia długiego czasu życia zaleca się roczną inspekcję anody przeciwkorozyjnej (anody magnezowej) zainstalowanej w urządzeniu przez fachowca. W regionach ze szczególnie agresywną wodą inspekcja ta może być częściej konieczna - odpowiednie informacje można uzyskać u instalatora lub bezpośrednio w przedsiębiorstwie zaopatrzenia w wodę!

Urządzenie jest zabezpieczone przed nadmiernym ogrzewaniem za pomocą ogranicznika bezpieczeństwa temperatury, który odłącza wszystkie fazy. Jeżeli ogranicznik bezpieczeństwa temperatury zadziałał, należy wezwać autoryzowanego fachowca do wykonania naprawy. Ogranicznik bezpieczeństwa temperatury po zadziałaniu może być cofnięty przez przyciskanie czerwonego przycisku pod osłoną przełączalni.

2.7 Dane techniczne

Typ			EWH Basis 30 / 30 N	EWH Basis 50 / 50 N	EWH Basis 80 / 80 N	EWH Basis 100 / 100 N	EWH Basis 120 / 120 N	EWH Basis 150 / 150 N	EWH Basis 200 / 200 N
Napięcie znamionowe			1/N/PE ~ 230V						
Pobór mocy		W	1500	1500	1500	1500	2000	2200	2600
Pojemność znamionowa		Litry	30	50	80	100	120	150	200
Zużycie prądu rezerwowego		kWh/ dzień	0,73	0,99	1,15	1,48	1,73	2,18	2,94
Ilość wody zmieszanej do pobierania przy 40 °C		Litry	56	97	143	186	228	291	389
Ciężar (pusty)		kg	19	25	30	36	39	47	58
Rozmiary	A	mm	100	100	100	100	100	100	100
	B	mm	287	287	278	278	278	278	278
	C	mm	38	38	32	32	32	32	32
	D	mm	390	390	470	470	470	470	470
	E	mm	530	591	583	735	889	1125	1125
	H	mm	585	840	810	960	1115	1350	1650
	I	mm	93	287	263	263	263	263	563
	K	mm	385	385	400	400	400	400	400
	L	mm	335	335	350	350	350	350	350
	M	mm	88	88	80	80	80	80	80
	X	mm	G 1/2“	G 1/2“	G 3/4“	G 3/4“	G 3/4“	G 3/4“	G 3/4“
Rodzaj ochrony			Ochrona wody strumieniowej (IP 25)						
Znak kontrolny			patrz tabliczka znamionowa						

2.8 Rozmiary 4

Rozmiary zbiorników (patrz tabela „Dane techniczne“).

1 Kołnierz grzejny
2 Anoda magnezowa
3 Rura wypływowa
4 Gałka wyboru temperatury
5 Wieszak
6 Lampa sygnalizacyjna

2.9 Schemat instalacji 3

1 Zawór bezpieczeństwa
2 Uniemożliwienie przepływu zwrotnego
3 Króciec kontroli ciśnienia
4 Zawór zamykający
5 Zawór redukcyjny
6 Miejsca poboru

WWW.CZYTELNIK.PL

Adressen und Kontakte

Vertriebszentrale

EHT Haustechnik GmbH
Markenvertrieb AEG
Gutenstetter Straße 10
90449 Nürnberg
info@eht-haustechnik.de
www.aeg-haustechnik.de
Tel. 0 18 03 / 91 13 23
Fax 09 11 / 96 56 - 44 4

Kundendienstzentrale

Holzminden
Fürstenberger Str. 77
37603 Holzminden
Briefanschrift
37601 Holzminden

Der Kundendienst
und Ersatzteilverkauf
ist in der Zeit von
Montag bis Donnerstag
von 7.15 bis 18.00 Uhr
und Freitag
von 7.15 bis 17.00 Uhr,
auch unter den
nachfolgenden Telefon- bzw.
Telefaxnummern erreichbar:

Kundendienst
Tel. 0 18 03 / 70 20 20
Fax 0 18 03 / 70 20 25

Ersatzteilverkauf
Tel. 0 18 03 / 70 20 40
Fax 0 18 03 / 70 20 45

Regionen

AEG Kundendienst

Dortmund
Oespel (Indupark)
Brennaborstr. 19
44149 Dortmund
Postfach 76 02 47
44064 Dortmund
Tel. 02 31 / 96 50 22-11
Fax 02 31 / 96 50 22-77

Hamburg
Georg-Heyken-Str. 4a
21147 Hamburg
Tel. 0 40 / 75 20 18-11
Fax 0 40 / 75 20 18-77

Holzminden
Fürstenberger Str. 77
37603 Holzminden
Ersatzteile
Tel. 0 55 31 / 7 02-1 37
Fax 0 55 31 / 7 02-3 35
Kundendienst
Tel. 0 55 31 / 7 02-111
Fax 0 55 31 / 7 02-1 07

Leipzig
Airport Gewerbepark-Glesien
Ikarusstr. 10
04435 Schkeuditz
Tel. 03 42 07 / 7 55-11
Fax 03 42 07 / 7 55-77

Stuttgart
Weilimdorf
Motorstr. 39
70499 Stuttgart
Tel. 07 11 / 9 88 67-11
Fax 07 11 / 9 88 67-77

Ausland

Schweiz
EHT Haustechnik AG
Industriestrasse 10
CH – 5506 Mägenwill
Tel. 0 62 / 8 89 92 14
Fax 0 62 / 8 89 91 26

Nederland
Stiebel Eltron Nederland b.v.
Daviottenweg 36
NL – 5222 BH's Hertogenbosch
Tel. 0 73 / 6 23 00 00
Fax 0 73 / 6 23 11 41

Belgium
AEG Home Comfort
Havenlaan – Av. du port, 104
B – 1000 Brussel – Bruxelles
Tel. 02 / 4 22 25 22
Fax 02 / 4 22 25 24

Czech Republic
Stiebel Eltron Czech
K Hájům 946
CZ – 15500 Praha 5 - Stodulky
Tel. 0 04 20 / 251 11 61 11
Fax 0 04 20 / 235 51 21 22

Polska
Stiebel Eltron Polska Sp. z o.o.
Ul. Instalatorów 9
PL – 02-237 Warszawa
Tel. 0 22 / 8 46 48 20
Fax 0 22 / 8 46 67 03

Hungary
Stiebel Eltron KFT
Pacsirtamezö u. 41
HU – 1036 Budapest
Tel. 00 361 250 60 55
Fax 00 361 368 80 97

EHT Haustechnik GmbH
Markenvertrieb AEG
Gutenstetter Straße 10
D-90449 Nürnberg
GERMANY

www.aeg-haustechnik.de
info@eht-haustechnik.de

© EHT-Haustechnik GmbH

269027/70153/8061 · Technische Änderungen vorbehalten · Subject to technical modifications · Sous réserve de modifications techniques · Technische wijzigingen voorbehouden