AEG

Zasobniki ciepłej wody
VT 100 HP
VT 120 HP
VT 150 HP

Instrukcja montażu i obsługi

Montaż (układ wodny i instalacja elektryczna), pierwsze uruchomienie, konserwacja i naprawy mogą być wykonane jedynie przez uprawnionego Instalatora lub Serwisanta, zgodnie z niniejszą instrukcją.

Technika Grzewcza

Spis treści:

1.	**Wskazówki instalacyjne**	**3**
2.	**Opis**	3
2.1	Wymiary przyłączeniowe	4
2.2	Dane techniczne	5
3.	**Instalacja**	5
3.1	Ustawienie zasobnika	5
3.2	Podłączenie wody użytkowej	5
4.	**Uruchomienie**	**9**
5.	**Konserwacja**	**9**
6.	**Ochrona środowiska**	**10**
7.	**Gwarancja**	**10**

1. Wskazówki instalacyjne

- Zespół kocioł-zasobnik powinien zostać zainstalowany w pomieszczeniu nie narażonym na temperatury ujemne. Zasobnik ciepłej wody powinien być umieszczony w pobliżu punktu poboru wody. Zapobiega to stratom ciepła na dopływie. Ponadto zaleca się stosowanie izolacji na przewodach dopływowych. W celu ułatwienia utrzymania w pomieszczeniu czystości, zaleca się ustawienie zasobnika na cokole.
- Prace instalacyjne, uruchomienie oraz prace konserwacyjne wykonywane mogą być jedynie przez wykwalifikowanego instalatora na podstawie niniejszej instrukcji.
- Jedynie przeprowadzanie regularnej konserwacji zapewnia dobre działanie urządzenia.
- Niniejsza instrukcja winna znajdować się w pobliżu urządzenia.
- W celu zachowania gwarancji nie wolno dokonywać w zasobniku żadnych zmian.
- Woda grzewcza oraz woda użytkowa muszą być od siebie oddzielone.

2. Opis

- W celu ochrony przed korozją zasobniki stalowe pokryte zostały od strony wewnętrznej warstwą emalii. Poza tym zasobniki chronione są anodą magnezową. Anodę należy poddawać co dwa lata kontroli i w razie konieczności wymienić. Osadzony w zasobniku wymiennik ciepła wykonany jest z gładkiej rury. Powierzchnia wymiennika stykająca się z wodą użytkową pokryta jest emalią.
- Zasobniki VT 100 HP, VT 120 HP, VT 150 HP opatrzone są izolacją cieplną z ekologicznej, twardej pianki, zapewniającej minimalne straty ciepła.
- Obudowa zewnętrzna wykonana jest z lakierowanej blachy.
- Zasobnik wyposażony jest seryjnie w termometr, tester anody, termostat i sygnalizację świetlną pracy pompy ładującej.

2.1 Wymiary podłączeniowe

Zasobniki ciepłej wody VT 100 HP, VT 120 HP, VT 150 HP podłączać należy do kotłów centralnego ogrzewania przystosowanych do podgrzewania wody użytkowej. Zasobniki ciepłej wody są koloru białego.

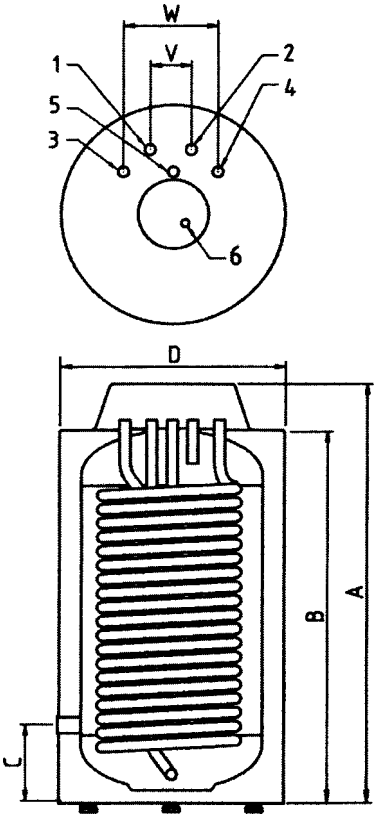

Typ	VT 100 HP	VT 120 HP	VT 150 HP
A	855	995	1235
B	790	930	1170
C	192	192	192
D	545	545	545
W	230	230	230
V	100	100	100
1	R 3/4”	R 3/4”	R 3/4”
2	R 3/4”	R 3/4”	R 3/4”
3	R 3/4”	R 3/4”	R 3/4”
4	R 3/4”	R 3/4”	R 3/4”
5	R 3/4”	R 3/4”	R 3/4”

1 Przyłącze zimnej wody
2 Przyłącze ciepłej wody
3 Zasilanie wymiennika ciepła
4 Powrót wymiennika ciepła
5 Przyłącze cyrkulacji
6 Tuleja nurnikowa czujnika temperatury

2.2 Dane techniczne

Model	VT 100 HP	VT 120 HP	VT 150 HP
Pojemność (l)	100	120	150
Powierzchnia wymiennika (m^2)	0,95	1,4	1,4
Moc cieplna wymiennika (kW)	28	42	42
Wydajność wody ogrzewanej $\Delta T = 50^oC$ (naprz. z 10^oC na 60^oC) (l/h)	480	723	723
Wydajność wody ogrzanej $\Delta T = 35^oC$ (naprz. z 10^oC na 45^oC) (l/h)	686	1032	1032
Liczba kąpieli przygotowanych 1 godz. (1 kąpiel około 150 l z temp. 40^oC)	5	7,5	7,5
Liczba pryszniców w 1 godz. (1 prysznic około 40 l z temp. 40^oC)	20	30	30
Ciśnienie znamionowe w zbiorniku (bar)	6	6	6
Ciś. max w wymienniku ogrzewacza (bar)	3	3	3
Waga ogrzewacza pustego (kg)	67	77	88
Zakres nastawiania termostatu wody (^oC)	7-80	7-80	7-80
Max prąd roboczy / napięcie (A/V)	16 / 230	16 / 230	16 / 230
Zasilanie elektryczne (V/Hz)	230 / 50	230 / 50	230 / 50
Ochrona elektryczna	IP 24	IP 24	IP 24
Magnezowa anoda ochronna	tak	tak	tak

3. Instalacja

Zasobniki typu VT 100 HP, VT 120 HP, VT 150 HP przeznaczone są do podłączenia do kotłów grzewczych. Ich obudowa zewnętrzna harmonizuje doskonale z obudową kotła.

3.1 Ustawienie zasobnika

Ustawienie zasobnika następuje po dokręceniu 3 nastawnych nóżek montowanych na cokole (nastawienie odbywa się przy pomocy klucza).

Uwaga!
W celu ustawienia nóżek unieść zasobnik przy pomocy dźwigni.

3.2 Podłączenie wody użytkowej

3.2.1 Przed wykonaniem podłączenia hydraulicznego niezbędne jest przepłukanie przewodów zasilających, aby zapobiec przedostaniu się do zasobnika opiłków metalowych lub innych zanieczyszczeń.

3.2.2 Zawory odcinające na obiegu grzewczym i wody użytkowej umożliwiają konserwację zasobnika oraz jego części bez konieczności spuszczania wody z całej instalacji. Zawory te umożliwiają poza tym odcięcie zasobnika ciepłej wody podczas prób ciśnieniowych instalacji, jeśli ciśnienie kontrolne przewyższa dopuszczalne ciśnienie robocze zasobnika.

3.3.3 Każdy zamknięty ogrzewacz wody użytkowej powinien być wyposażony w przynajmniej jeden posiadający dopuszczenie UDT membranowy zawór bezpieczeństwa. Nominalna wielkość zaworów bezpieczeństwa określona została w tabeli.

Nominalna objętość l	Rozmiar zaworu* min	Moc grzewcza max
≤ 200	R lub Rp1/2	75
> 200 ≤ 1000	R lub Rp3/4	150

* obowiązuje rozmiar przyłącza dopływowego

3.3.4 Wskazówki odnośnie zaworu bezpieczeństwa:
- musi być wmontowany na dopływie zimnej wody,
- pomiędzy zasobnikiem a zaworem bezpieczeństwa nie może znajdować się zawór odcinający,
- umieścić w łatwo dostępnym miejscu w pobliżu zasobnika, przewód odpływowy z zaworu o rozmiarze nominalnym zaworu,
- umocować na takiej wysokości, aby przewód spustowy mógł zostać zamontowany ze spadkiem (zalecenie: zamontować powyżej górnej krawędzi zasobnika aby przy wymianie/i wykonywanych pracach nie zachodziła konieczność spuszczania wody z zasobnika).

3.3.5 Wskazówki odnośnie przewodu przelewowego:
- koniec przewodu przelewowego musi być dobrze widoczny i kończyć się nad lejkiem odprowadzającym,
- przewód odprowadzający za lejkiem odprowadzającym musi posiadać dwa razy większy przekrój niż przewód przelewowy.

3.3.6 Montaż reduktora ciśnienia:
- przed zasobnikiem ciepłej wody należy zamontować reduktor ciśnienia, jeżeli nadciśnienie robocze przekracza 0,8 ciśnienia zadziałania zaworu bezpieczeństwa,
- konieczne jest umieszczenie reduktora ciśnienia za wodomierzem w celu utrzymania na przewodach ciepłej i zimnej wody zbliżonych wartości ciśnienia.

3.3.7 Środki zapobiegające cofaniu się podgrzewanej wody.
Niezależnie od rodzaju ogrzewania zasobnika ciepłej wody należy na dopływie zimnej wody zamontować zawór zwrotny.

Schemat podłączenia elektrycznego

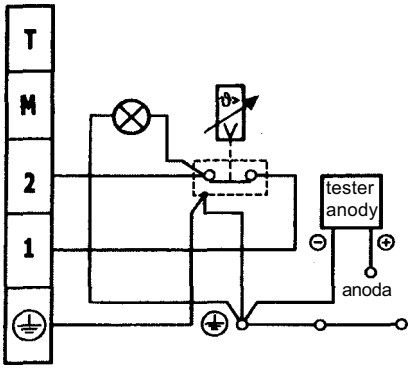

Schematy podłączenia ogrzewacza do kotła centralnego ogrzewania

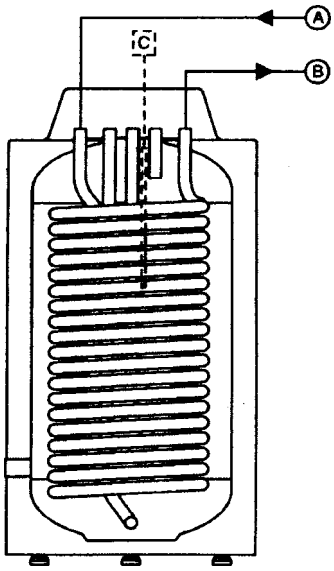

Ⓐ zasilanie wymiennika

Ⓑ powrót wymiennika

Ⓒ tuleja nurnikowa czujnika temperatury

1 zawór odcinający
2 zawór zwrotny
3 pompa ładująca zasobnika
4 pompa biegowa c.o.
5 zawór trójdrożny

Zasobnik VT ....HP

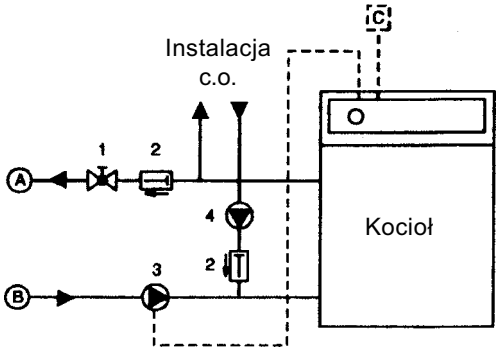

Ładowanie zasobnika przez oddzielną pompę obiegową

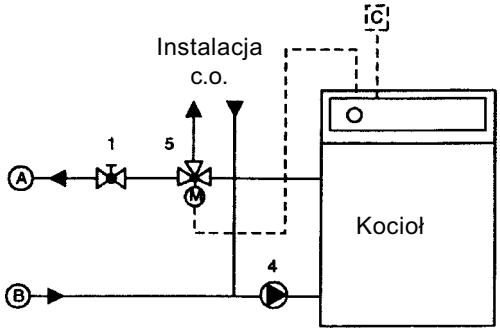

Ładowanie zasobnika przez zawór trójdrożny

Schemat podłączenia zasobnika do instalacji zimnej i ciepłej wody

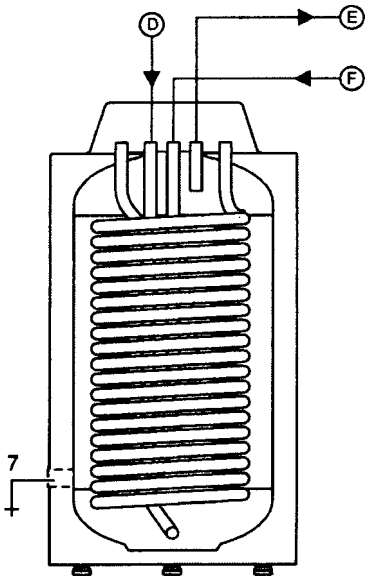

Zasobnik VT ....HP

D króciec przyłącza zimnej wody
E króciec przyłącza ciepłej wody
F króciec przyłącza cyrkulacji
1 zawór odcinający
2 zawór zwrotny
6 zawór bezpieczeństwa
7 zawór spustowy
8 reduktor ciśnienia
9 manometr
10 pompa cyrkulacyjna

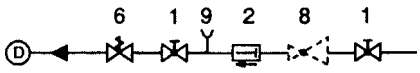

Podłączenie zimnej wody

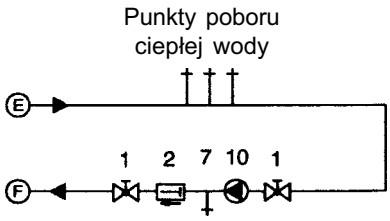

Podłączenie ciepłej wody i cyrkulacji

4. Uruchomienie

- W razie konieczności przepłukać obieg wody użytkowej i napełnić zasobnik ciepłej wody za pomocą dopływu zimnej wody.
- Konieczne jest odpowietrzenie zasobnika, instalacji oraz armatur wodnych. W tym celu należy najpierw napełnić zasobnik wodą i pozostawcie otwarty jeden kurek spustowy. Kurek zamknąć dopiero po uzyskaniu równomiernego i cichego strumienia wody. Odpowietrzyć wszystkie przewody ciepłej wody poprzez otwarcie odpowiedniej armatury.
- Odpowietrzyć obwód grzewczy (ogrzewanie) w najwyższym punkcie poprzez otwarcie właściwego kurka (nie objęty dostawą).
- Sprawdzić działanie wszystkich urządzeń regulacyjnych i bezpieczeństwa.

Uwaga!
Podczas procesu podgrzewania poprzez zawór bezpieczeństwa kapać może woda, co powodowane jest zwiększeniem objętości wody.

5. Konserwacja

Anoda magnezowa
Kontrolę stanu funkcjonalności anody ochronnej wykonujemy za pomocą testeru anodowego.

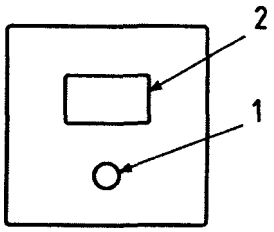

Po naciśnięciu przycisku **1** testeru anodowego wskazówka pokazuje na kolorowej skali **2** stan aktualny (zużycie) anody ochronnej. Jeżeli wskazówka znajduje się w strefie czerwonej skali, anodę należy wymienić. W przypadku konieczności wymiany anody postąpić zgodnie z podanymi dalej wskazówkami.

Armatura bezpieczeństwa
Konieczne jest comiesięczne sprawdzanie działania armatury bezpieczeństwa co zapobiec ma uniknięciu ewentualnego nadciśnienia.

Odwapnianie
W przypadku wody o dużej zawartości wapnia, zaleca się odwapnianie zasobnika raz na rok. Czynność tą wykonać może jedynie przeszkolony instalator.

Czynności robocze przy odwapnianiu, kontroli lub wymianie anody
- Odciąć dopływ zimnej wody i opróżnić zasobnik. W celu opróżnienia poprzez armaturę bezpieczeństwa ustawić armaturę na "opróżnianie i otworzyć zawór spustowy, co umożliwi przedostanie się powietrza.
- Zdjąć górną pokrywę ochronną.
- Usunąć pokrywę rewizyjną.

- Sprawdzić anodę i w razie konieczności wymienić.
- Usunąć osad wapienny (znajdujący się w formie skamieniałej warstwy lub szlamu na dnie osadnika). Nie usuwać natomiast wapna z bocznych ścian zasobnika. Tworzy on dodatkowe zabezpieczenie przed korozją oraz wzmacnia izolację cieplną. Wymiennik ciepła również musi być oczyszczony z wapna, co gwarantuje dobrą wymianę ciepła.
- Ponownie zamontować poszczególne części. Wymienić uszczelkę kołnierza.

6. Ochrona środowiska naturalnego

Prosimy o współpracę w zakresie przestrzegania zasad ochrony środowiska naturalnego. W tym celu należy usunąć opakowanie zgodnie z obowiązującymi przepisami o surowcach wtórnych.

- Wszystkie elementy kartonowe są wykonane z makulatury i mogą być wykorzystane jako surowiec wtórny.
- Folie wykonane są z polietylenu (PE), wkładki z polistyrolu (PS), zaś klamry z polioxymetylenu (POM).
- Wszystkie materiały mogą służyć jako surowce wtórne.

7. Gwarancja

Gwarancja obejmuje tylko obszar kraju w którym urządzenie zostało zakupione. Naprawy gwarancyjne należy zgłaszać do Zakładu Serwisowego wymienionego w karcie gwarancyjnej.
Montaż, podłączenie elektryczne oraz konserwacja urządzenia mogą być wykonane wyłącznie przez uprawnionego Instalatora/Serwisanta.
Producent nie bierze odpowiedzialności za uszkodzenia urządzeń wynikłe z montażu i / lub użytkowania niezgodnego z niniejszą instrukcją montażu i obsługi.

Notatki:

AEG Technika Grzewcza
Oddział Przedsiębiorstwa Stiebel Eltron Polska Sp. z o.o.
ul. Instalatorów 9, 02-237 Warszawa, tel.: 0-22 / 868-05-80, fax: 0-22 / 868-05-81

Gwarant:
Stiebel Eltron Polska Sp. z o.o.,
ul. Instalatorów 9, 02-237 Warszawa, fax: 0-22 / 846-67-03.
Stan na 02.2006. Zmiany techniczne zastrzeżone.

TOS/M/03.2006