WWW.GRZEJEMY.PL
ul. Kremerowska 12/3 31-130 Kraków
(012) 429-50-63 501-755-422
(012) 423-40-53 509-649-009
biuro@grzejemy.pl

KLIMATYZATOR PRZENOŚNY

Instrukcja obsługi

Karta gwarancyjna

Dziękujemy za zakup klimatyzatora firmy CHIGO.
Przed rozpoczęciem użytkowania proszę dokładnie zapoznać się z instrukcją obsługi.

WWW.GRZEJEMY.PL

UWAGI • SPIS TREŚCI

UWAGA:
Klimatyzator jest drogim urządzeniem, dlatego też zalecamy aby został on zainstalowany przez doświadczonego instalatora.
W przeciwnym wypadku mogą wystąpić nie tylko straty materialne, lecz również niewłaściwe działanie i spadek efektywności pracy.
Firma CHIGO nie odpowiada za awarie klimatyzatora, który został nieprawidłowo zainstalowany.
Ta instrukcja przeznaczona jest dla klimatyzatorów typu przenośnego. Wygląd klimatyzatora może nieco odbiegać od rysunków zawartych w poniższej instrukcji.
Prosimy o uważne zapoznanie się z treścią instrukcji obsługi i pozostawienie jej w miejscu umożliwiającym skorzystanie z niej w razie potrzeby.

UWAGA:
1. Urządzenie nie powinno być obsługiwane przez dzieci oraz osoby niedołężne.
2. Dzieci powinny pozostawać pod opieką, aby nie bawiły się klimatyzatorem.
3. Wtyczka zasilania powinna być dostępna po zainstalowaniu klimatyzatora.
4. Klimatyzator powinien być zasilany ze źródła prądu o odpowiednich parametrach.
5. Urządzenie nie powinno być montowane w samochodach.
6. Jeśli przewód zasilający zostanie uszkodzony powinien zostać wymieniony na nowy przez osobę do tego uprawnioną.
7. Proszę odczekać 3min przed ponownym włączeniem w przypadku awarii zasilania.
8. Klimatyzator jest zgodny z normą EN 61000-3-11:2000
9. Minimalny odstęp od materiałów łatwopalnych: 1m.

Te symbole odnoszą się do niebezpiecznych czynności, które mogą skończyć się poważnym zranieniem lub śmiercią.

Te symbole odnoszą się do niebezpiecznych czynności, które mogą skończyć się poważnym zranieniem lub zniszczeniem własności.

Spis treści

Wstęp	1
Nazwy i funkcje poszczególnych części	2
Funkcje pilota zdalnego sterowania	4
Panel kontrolny	6
Odprowadzanie skroplonej wody	7
Konserwacja	8
Bezpieczeństwo	9
Przed wezwaniem serwisu	10
Instalacja	11
Karta Gwarancyjna	16

KLIMATYZATOR PRZENOŚNY

Klimatyzator przenośny jest niewielkim urządzeniem klimatyzacyjnym zdolnym do utrzymywania zadanej temperatury i obniżania wilgotności powietrza. Jego budowa daje możliwość użycia go w różnych sytuacjach w wielu pomieszczeniach. Klimatyzator posiada funkcję chłodzenia i grzania. Został zaprojektowany z myślą o pomieszczeniach mieszkalnych, biurowych itp.
Charakteryzuje się stosunkowo niskim poziomem zużycia energii elektrycznej i niskim poziomem hałasu.

Używanie klimatyzatora jest zalecane w przedziale temperatur w pomieszczeniu od 17℃ do 35℃.

UWAGA

Przed użyciem klimatyzatora prosimy o uważne zapoznanie się z instrukcją obsługi.

Firma CHIGO zastrzega sobie prawo do zmiany parametrów technicznych klimatyzatora bez uprzedzenia.

Istnieje możliwość skroplenia wody na dnie, proszę przestawiać klimatyzator ostrożnie, zapobiegając wychlapywaniu wody.

klimatyzatory.pl

Nazwy i funkcje poszczególnych części

PRZÓD

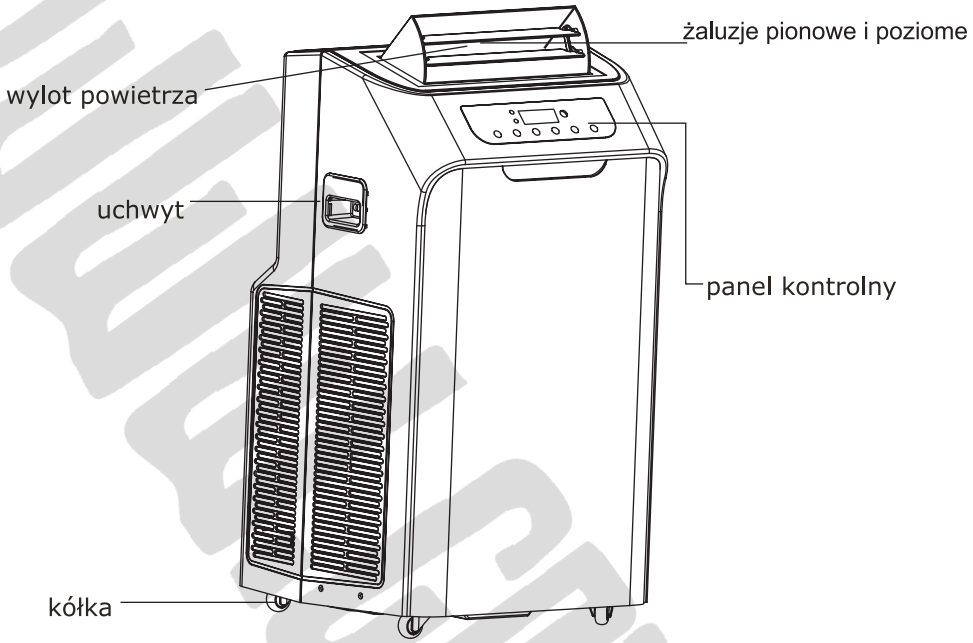

TYŁ

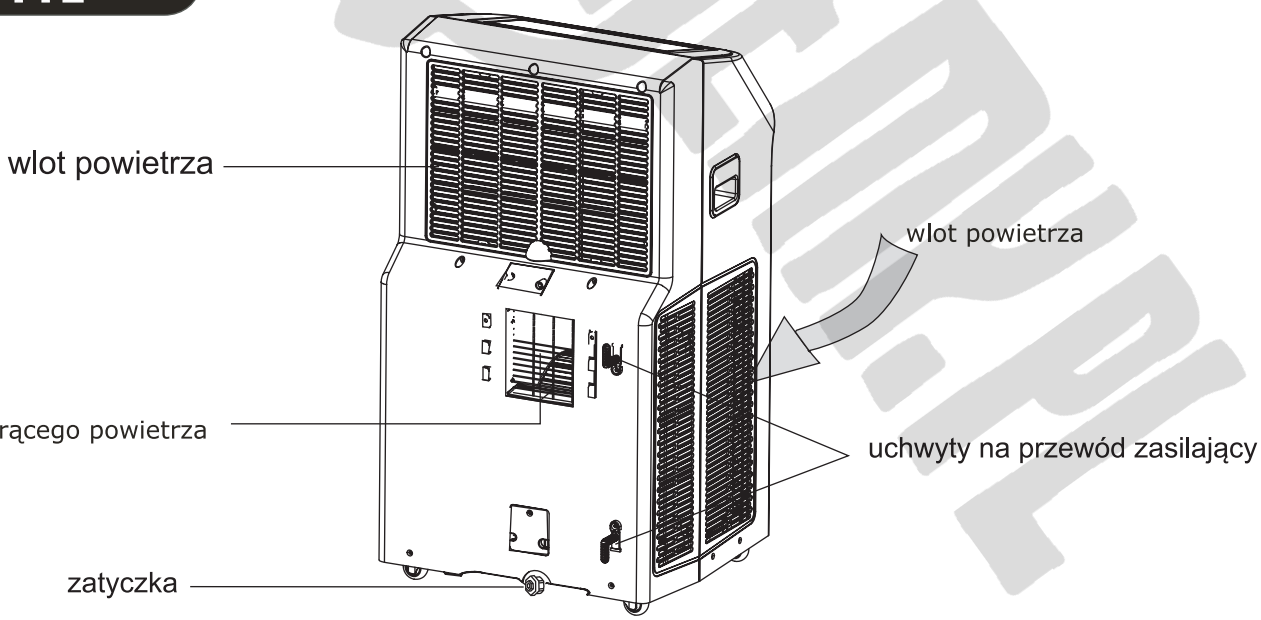

Uwaga: Podczas pracy, wylot powietrza urządzenia wychyla się do najwyższej pozycji automatycznie; proszę nie kierować go w dół, może to spowodować nieprawidłową pracę urządzenia.

WWW.INSTRUKCJE.NET.PL

PANEL KONTROLNY

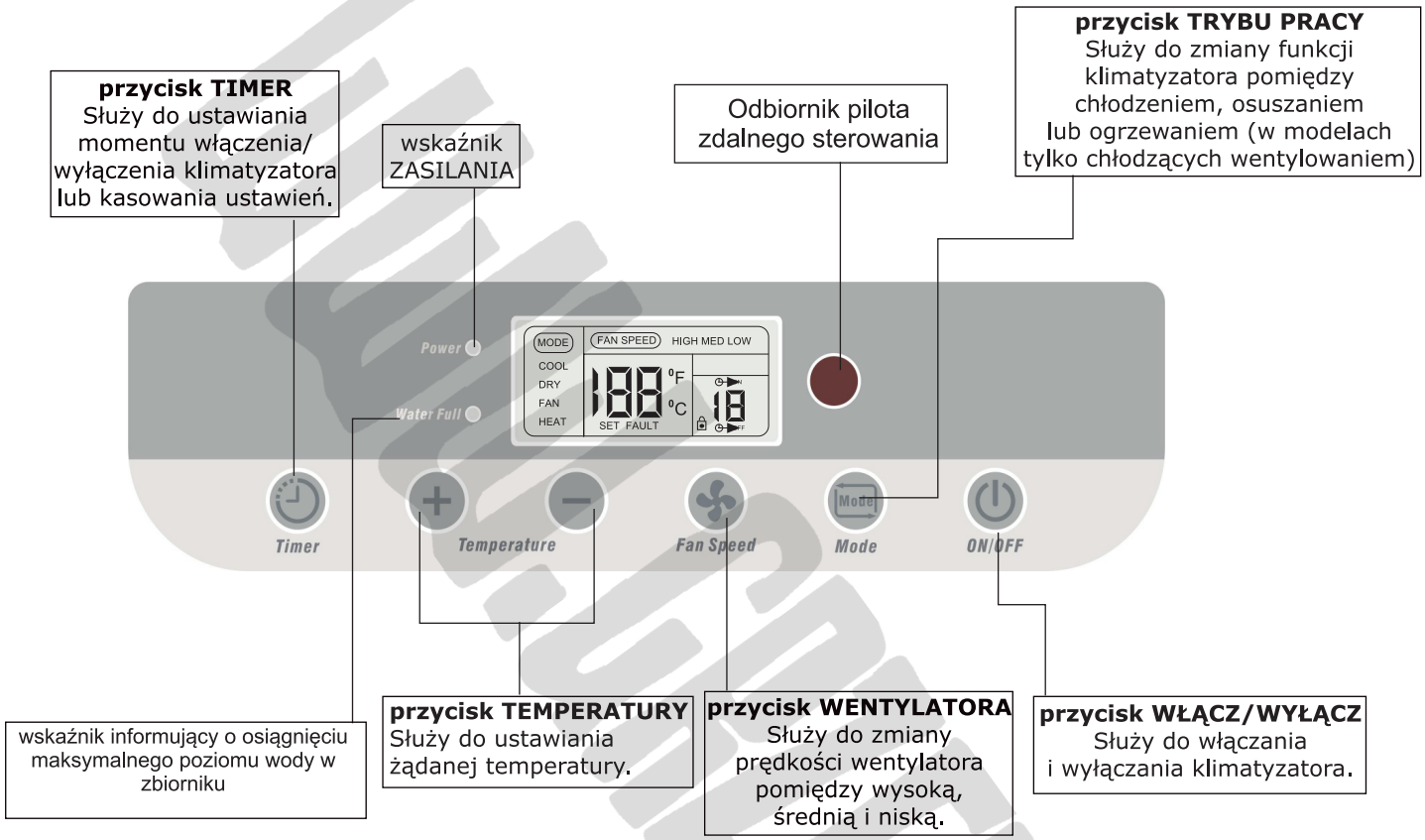

WYŚWIETLACZ

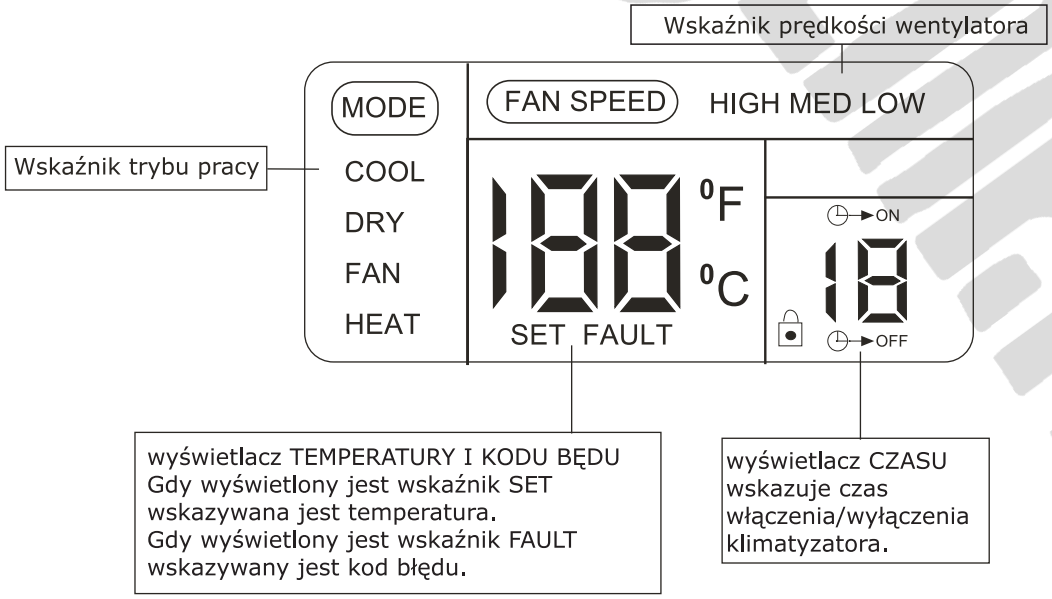

Funkcje pilota zdalnego sterowania

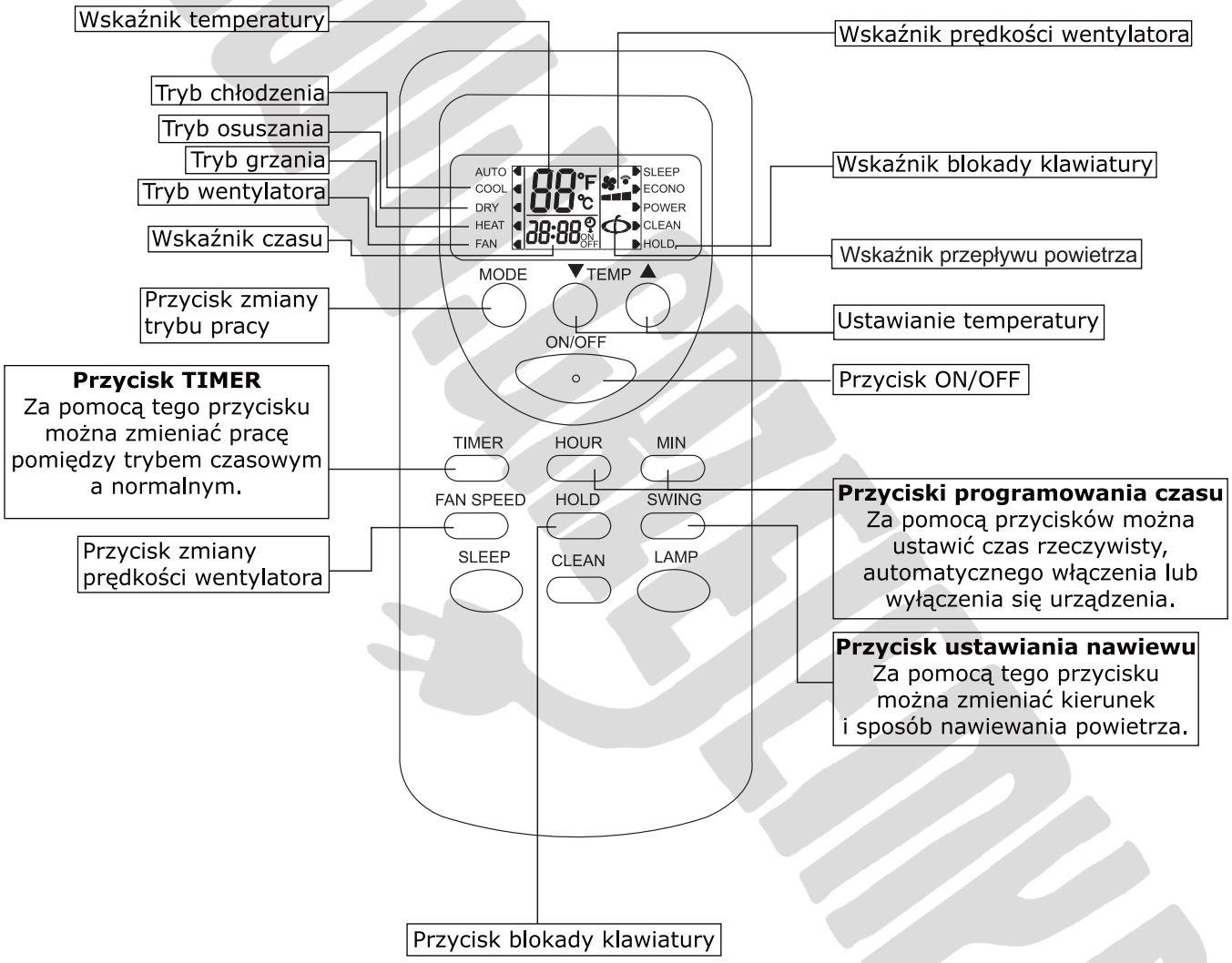

WWW.INSTRUKCJE.PL

USTAWIANIE BIEŻĄCEGO CZASU

Po umieszczeniu baterii w pilocie automatycznie zostanie wyświetlony czas: AM 12:00
Przykład nastawienia czasu bieżącego na godzinę 10:30 przed południem.

1	**Wcisnąć i przytrzymać przycisk HOUR przez około 2 sekundy.** Wskaźnik czasu zacznie migać.
2	**Nacisnąć przycisk HOUR. (Ustawić na AM 10:)**
3	**Wcisnąć i przytrzymać przycisk MIN przez około 2 sekundy.** Wskaźnik czasu zacznie migać.
4	**Nacisnąć przycisk MIN. (Ustawić na 30)**
5	**Nacisnąć przycisk ON/OFF w celu potwierdzenia ustawinego czasu lub odczekać 15 sekund.**

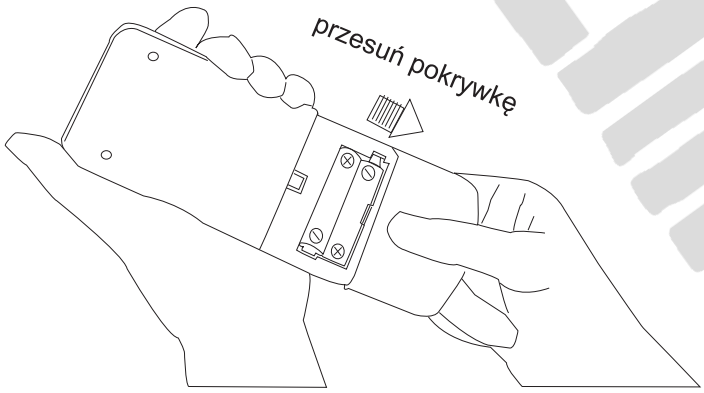

instrukcje.pl

Osuszanie i chłodzenie

Funkcja chłodzenia może być stosowana w zakresie temperatur od 17˚C do 31˚C. Natomiast funkcja osuszania w zakresie od 20˚C do 31˚ C.

Zasilanie

☞Wtyczka zasilania musi być umieszczona prawidłowo w gniazdku.
☞Nie należy podłączać klimatyzatora wspólnie z innymi urządzeniami elektrycznymi do jednego gniazdka.
☞Po umieszczeniu wtyczki zasilającej w gniazdku należy odczekać około 2 sekundy i po usłyszeniu sygnału dźwiękowego nacisnąć przycisk ON/OFF, klimatyzator rozpocznie pracę.

Chłodzenie

1.Naciskając przycisk MODE wybrać tryb chłodzenia. Na wyświetlaczu pojawi się wskazanie „COOL”. Podczas pracy klimatyzatora w funkcji chłodzenia należy koniecznie wyprowadzić wylot przewodu odprowadzającego gorące powietrze poza pomieszczenie np. za okno.
2.Naciskając przycisk TEMP+ lub TEMP- wybrać żądaną temperaturę powietrza w pomieszczeniu pomiędzy 17˚C a 31˚C.
3.Naciskając przycisk FAN SPEED wybrać żądaną prędkość wentylatora między wysoką, średnią i niską.
4.Naciskając przycisk SWING wybrać żądany kierunek nadmuchu powietrza.

UWAGA:
Dla uzyskania lepszych efektów chłodzenia zwrócić uwagę na:
a) pomieszczenie nie jest zbyt nasłonecznione (należy zamknąć zasłony przeciwsłoneczne)
b) nie ma w pomieszczeniu dodatkowych dużych źródeł ciepła.

Osuszanie

1. Zamknąć drzwi i okna w pomieszczeniu osuszanym.
2. Naciskając przycisk MODE wybrać tryb osuszania. Na wyświetlaczu pojawi się wskazanie „DRY”. Prędkość pracy wentylatora nie może być zmieniona.
3. W przypadku używania funkcji osuszania, kanał odprowadzający powietrze powinien być
odłączony.

Ogrzewanie

1. Naciskając przycisk MODE wybrać tryb ogrzewania. Na wyświetlaczu pojawi się wskazanie „HEAT”.
2. Naciskając przyciski TEMP+ lub TEMP- wybrać żądaną temperaturę powietrza w pomieszczeniu pomiędzy 17˚C a 31˚C.
3. Naciskając przycisk FAN SPEED wybrać żądaną prędkość wentylatora między wysoką, średnią i niską.
4. Naciskając przycisk SWING wybrać żądany kierunek nadmuchu powietrza.

Panel kontrolny

Automatyczne włączenie/wyłączenie

Aby ustawić moment automatycznego włączenia się klimatyzatora, gdy urządzenie jest wyłączone nacisnąć przycisk TIMER. Na wyświetlaczu pojawi się wskazanie ⏲→ON
Nacisnąć przycisk TIME+ lub TIME- i wybrać czas po jakim klimatyzator ma się uruchomić (od 1 do 12 godzin). Aby ustawić moment automatycznego wyłączenia klimatyzatora nacisnąć przycisk TIMER. Na wyświetlaczu pojawi się wskazanie ⏲→OFF Nacisnąć przycisk TIME i wybrać czas po jakim klimatyzator ma się uruchomić (od 1 do 12 godzin).

Uwaga:

Naciskając jednocześnie przycisk TEMP+ i TEMP- dłużej niż 2 sekundy klawiatura zostanie zablokowana, a na wyświetlaczu pojawi się symbol 🔒
Ponowne jednoczesne naciśnięcie tych przycisków spowoduje odblokowanie klawiatury, a symbol 🔒 zniknie z wyświetlacza.

Odprowadzanie skroplonej wody

Są dwie metody odprowadzania wody:

Metoda 1: Podczas gdy jednostka pracuje w trybie chłodzenia, nadmiar wody zostanie odprowadzony za pomocą pompki.

- Gdy woda zebrana w zbiorniczku jest na poziomie niskim, pompka nie pracuje, klimatyzator działa w ustawionym trybie
- Gdy woda zebrana w zbiorniczku jest na poziomie normalnym od 5 minut, pompka się włączy, klimatyzator działa w ustawionym trybie
- Gdy woda zebrana w zbiorniczku będzie na poziomie wysokim od 1 minuty, kompresor się zatrzyma, pompka zacznie pracować i włączą się wentylatory
- Gdy poziom wody w zbiorniczku będzie się utrzymywał na poziomie wysokim ponad 40 min, urządzenie się wyłączy i zaświeci się wskaźnik WATER FULL i wyświetli się kod E5. Należy odetkać zatyczkę na spodzie urządzenia i wylać wodę ze zbiorniczka jak pokazano na rysunku poniżej.

Uwaga: Gdy temperatura otoczenia i wilgotność jest na wysokim poziomie, woda w zbiorniczku może się często zbierać, należy systematycznie go opróżniać.

Metoda 2: Podczas, gdy jednostka pracuje w trybie grzania (model z możliwością grzania), nadmiar wody zostanie odprowadzony za pomocą pompki.

- Gdy woda zebrana w zbiorniczku jest na poziomie niskim, pompka nie pracuje, klimatyzator działa w ustawionym trybie
- Gdy woda zebrana w zbiorniczku jest na poziomie normalnym od 3 minut, pompka się włączy, klimatyzator działa w ustawionym trybie
- Gdy woda zebrana w zbiorniczku będzie na poziomie wysokim od 1 minuty, kompresor i wentylatory się zatrzymają, pompka będzie opróżniać wodę przez 10 minut, jeśli poziom wody spadnie, urządzenie będzie kontynuowało pracę w poprzednio ustawionym trybie. Jeśli woda będzie dalej utrzymywała się na wysokim poziomie, urządzenie się wyłączy, wskaźnik WATER FULL zacznie świecić, na ekranie LCD wyświetli się numer kodu E5. W tym czasie jednostka będzie opróżniać zbiorniczek przez rurkę drenażową z tyłu jednostki.

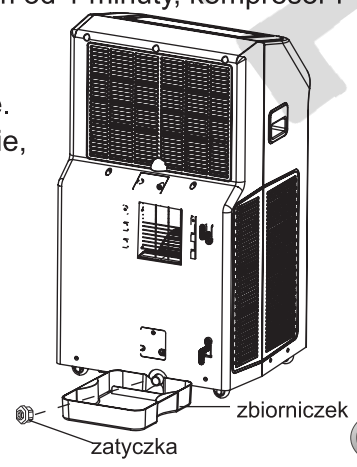

Konserwacja

OSTRZEŻENIE
- wyciągnąć wtyczkę zasilającą z gniazdka przed czyszczeniem
- upewnić się że urządzenie nie jest zasilane przed rozpoczęciem naprawy

CZYSZCZENIE FILTRA POWIETRZA

Kiedy filtr powietrza jest zablokowany dużą ilością kurzu, ilość wydmuchiwanego powietrza się zmniejszy. Czyść filtr powietrza raz na dwa tygodnie.

Otwieranie i czyszczenie filtra powietrza

1. Chwycić haczyk od spodu aby wyciągnąć siatkę z filtrem.
2. Odciągnąć filtr od osłony.
3. Umyć filtr poprzez zanurzenie go ostrożnie do gorącej (około 40°C) wody z neutralnym środkiem czyszczącym.
4. Wypłukać filtr ze środków czyszczących i wysuszyć go całkowicie w zacienionym miejscu.
5. Zainstalować filtr powietrza spowrotem w oryginalne miejsce.

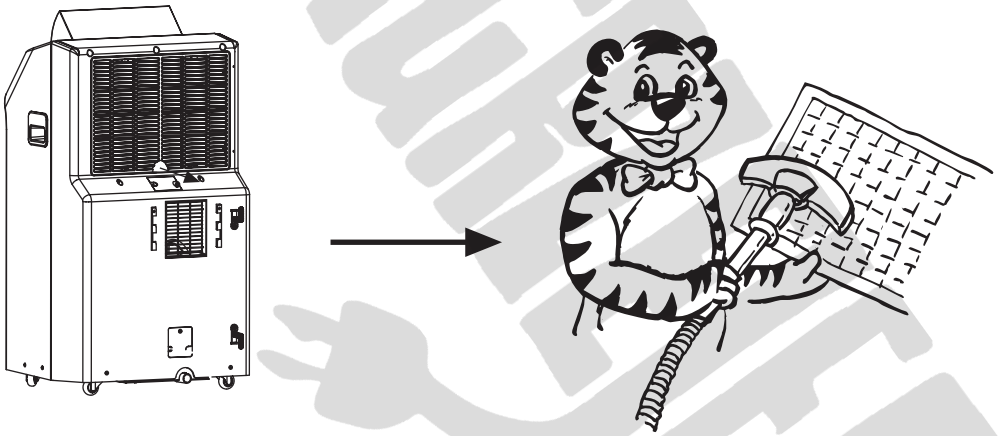

CZYSZCZENIE KLIMATYZATORA

Wyczyścić powierzchnię klimatyzatora za pomocą wilgotnej szmatki, a następnie wysuszyć.

UWAGA Nie używać rozpuszczalników (takich jak benzyna, alkohol itp.) do czyszczenia powierzchni klimatyzatora. Jeżeli tak się stanie, powierzchnia będzie porysowana, zniszczona lub nawet zdeformowana.

PRZED ROZPOCZĘCIEM SEZONU

1. Sprawdzić, czy wloty i wyloty powierza nie są zablokowane.
2. Upewnić się, czy filtr powietrza jest prawidlowo włożony przed uruchomieniem klimatyzatora. Gdy filtr powietrza jest wyciągnięty, kurz może spowodować błędne funkcjonowanie klimatyzatora.

Konserwacja

PO ZAKOŃCZENIU SEZONU

1. Wyłączyć klimatyzator, odłączyć źródło zasilania.
2. Wyczyścić filtr powietrza i inne części.
3. Otworzyć korek odpływu w celu odprowadzenia skroplonej wody. Następnie uruchom klimatyzator w trybie wentylatora na około pół dnia aby jednostka dobrze wyschła.
4. Proszę przykryć jednostkę w celu zabezpieczenia przed kurzem lub brudem.

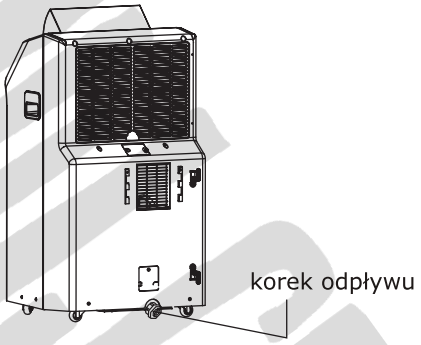

Bezpieczeństwo

UWAGA

☞nie używać jednostki w bardzo wąskich pomieszczeniach aby uniknąć uszkodzenia
☞nie używać jednostki bezpośrednio pod wpływem promieni słonecznych, aby uniknąć odbarwienia obudowy
☞nie używać jednostki w wodzie lub jej pobliżu, aby uniknąć zalaniem wody części elektronicznych
☞nie używać w poblizu źródeł gazu, ognia lub w pobliżu łatwopanych substancji

ŹRÓDŁA NAPIĘCIA

OSTRZEŻENIE

☞nie używać zniszczonego lub przerabianego gniazdka sieciowego
☞podczas odłączania jednostki, trzymać wtyczkę bezpiecznie i wyciągać ostrożnie
☞nie używać przedłużaczy

INNE

☞stawiać klimatyzator w odległości jednego metra od TV, radia aby uniknąć ryzyka interferencji elektromagnetycznej
☞nie przystawiać wylotów powietrza blisko do ścian w celu uniknięcia przegrzania

UWAGI SZCZEGÓLNE

OSTRZEŻENIE

☞nie przechylać i nie odwracać klimatyzatora
☞nie używać w pobliżu klimatyzatora żadnych środków chemicznych

Zanim skontaktujesz się z serwisem

Zanim zadzwonisz po pomoc, sprawdź następujące przypadki:

Problem	Sprawdzić	Uwaga
Klimatyzator nie daje się uruchomić	Czy jest zasilanie? Czy wtyczka nie jest wyjęta? Czy nie został przerwany bezpiecznik? Czy świeci się wskaźnik zbiornika wody? Czy zbiornik wody jest właściwie umieszczony? Czy nie nastawiony jest TIMER?	Włączyć wtyczkę do gniazdka. Wymienić bezpiecznik. Opróżnić zbiornik z wody. Umieścić zbiornik na właściwej pozycji. Zmienić nastawy TIMERA
Słaby efekt chłodzenia	Czy wlot lub wylot powietrza nie jest zablokowany? Czy w pobliżu są duże źródła ciepła? Czy filtr powietrza nie jest zabrudzony? Czy właściwie jest ustawiona temperatura? Czy wentylator jest ustawiony na niskich obrotach?	Odblokować przepływ powietrza. Usunąć źródła ciepła z pomieszczenia. Wyczyścić filtr. Zmienić nastawioną temperaturę. Ustawićć prędkość wentylatora na wysoką.
Duży hałas i wibracje	Czy we wnętrzu klimatyzatora słychać przepływ chłodziwa. Czy klimatyzator stoi na równej i płaskiej powierzchni.	Jest to normalny objaw pracy. Ustawić go na płaskim podłożu.
Klimatyzator włącza się i wyłącza samoczynnie.	Czy napięcie w źródle prądu jest właściwe? Czy przewód odprowadzający gorące powietrze nie jest załamany lub zablokowany?	Sprawdzić źródło zasilania. Sprawdzić czy gorące powietrze jest odprowadzane prawidłowo.

UWAGA

Jeśli klimatyzator nadal nie pracuje prawidłowo, należy wyjąć wtyczkę zasilania z gniazdka i skontaktować się ze sprzedawcą.

Funkcja samodiagnozowania

Firma CHIGO zastosowała w klimatyzatorze funkcję samodiagnozowania usterek poprzez wyświetlanie kodu błędu.

Kod błędu	Awaria
E1	Uszkodzony czujnik temperatury rurki zewnętrznej
E2	Uszkodzony czujnik temperatury
E3	Uszkodzony czujnik temperatury wymiennika (parownika)
E4	Zabezpieczenie przed nieprawidłową pracą jednostki
E5	Przekroczony poziom wody
E7	Zbyt niska temperatura otoczenia
E8	Zabezpieczenie przeciw przegrzaniu

Wybór miejsca instalacji

Klimatyzator należy umieścić w miejscu, gdzie przepływ powietrza nie będzie blokowany. Odległość od ścian i innych obiektów powinna być większa niż 50cm.

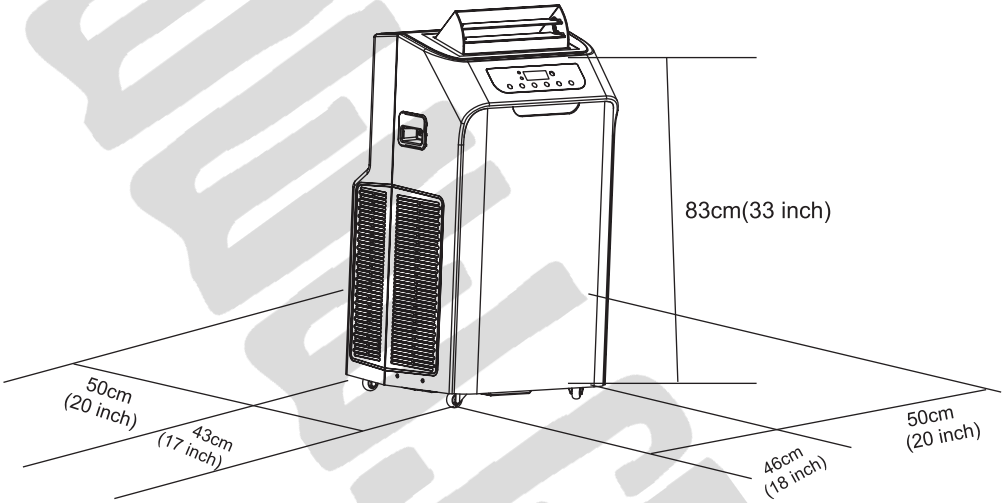

Sposób montowania kanału elastycznego

1. Jeden koniec kanału zamocować na kratce wylotu gorącego powietrza.
2. Drugi koniec przewodu umieścić w najbliższym oknie lub innym miejscu umożliwiającym wylot powietrza na zewnątrz pomieszczenia.

Uwaga: Długość przewodu elastycznego wynosi od 60cm do 180cm. Sugerujemy aby możliwie ograniczać jego długość.

UWAGA

Należy prowadzić przewód w poziomie, unikać gwałtownych załamań.
Nie należy podłączać żadnych urządzeń wspomagających lub ograniczających przepływ.

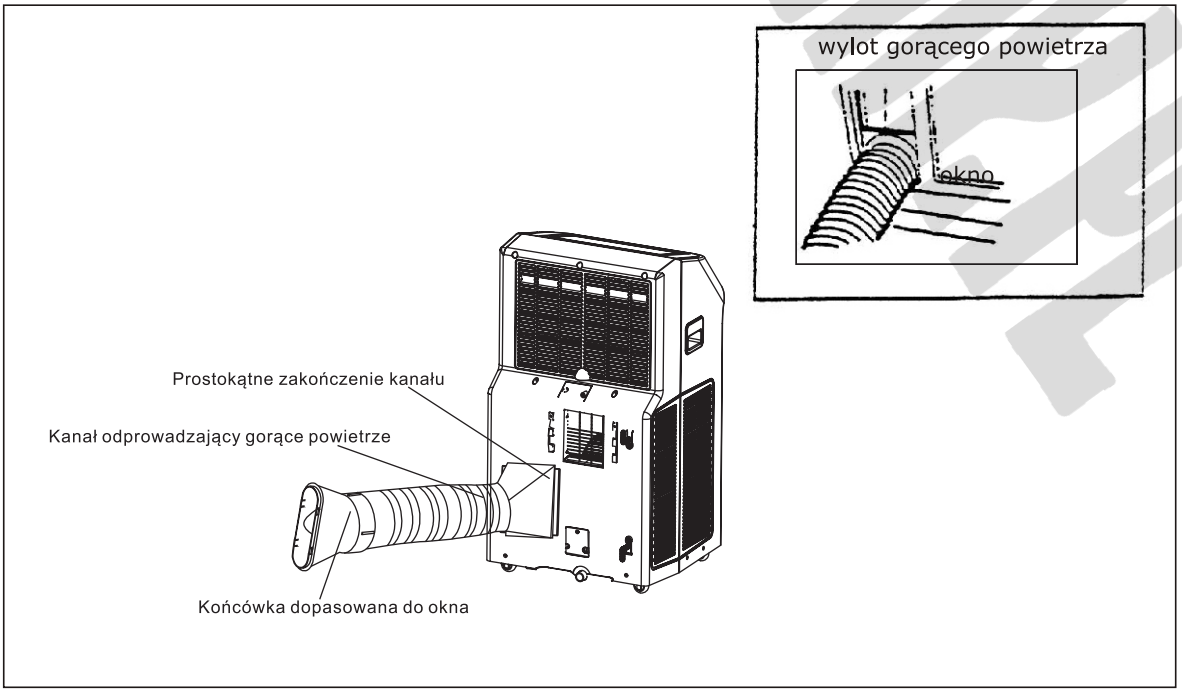

Instrukcja instalacji kanału

Jeśli końcówka kanału odpadnie, należy ją ponownie zamontować postępując zgodnie z rysunkiem poniżej.

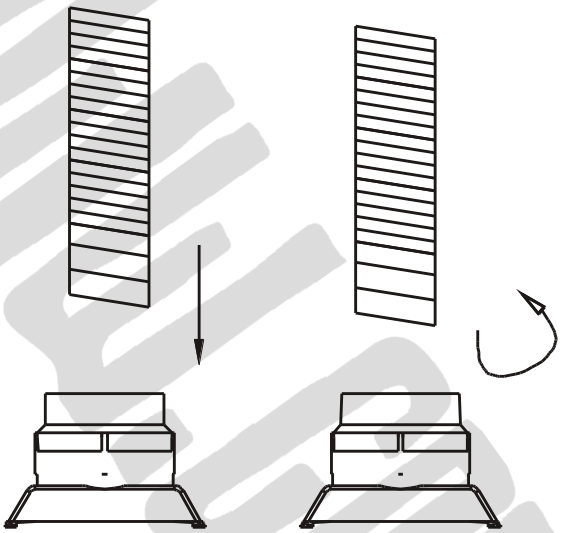

Kanał elastyczny powinien być wyprowadzony do otworu na wysokości od 40cm do 130cm, zgodnie z poniższym rysunkiem.

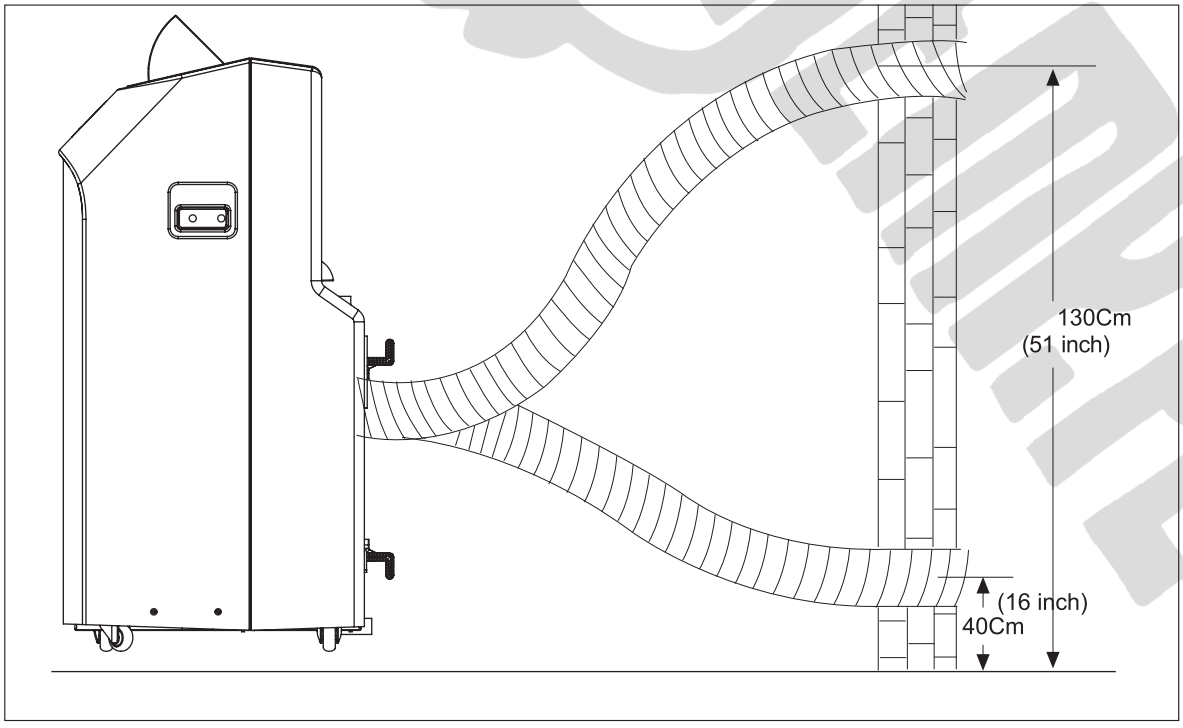

Gdy konieczne jest załamanie przewodu, należy wykonać je zgodnie z rysunkiem.

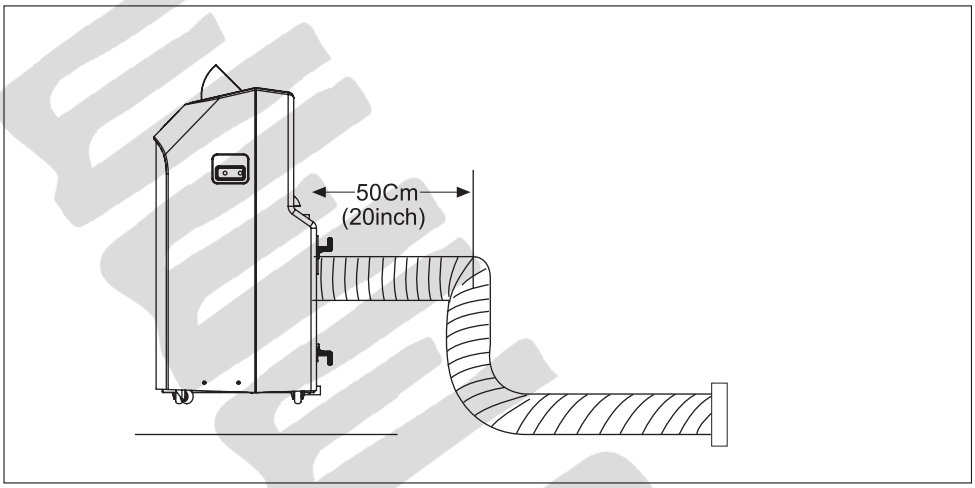

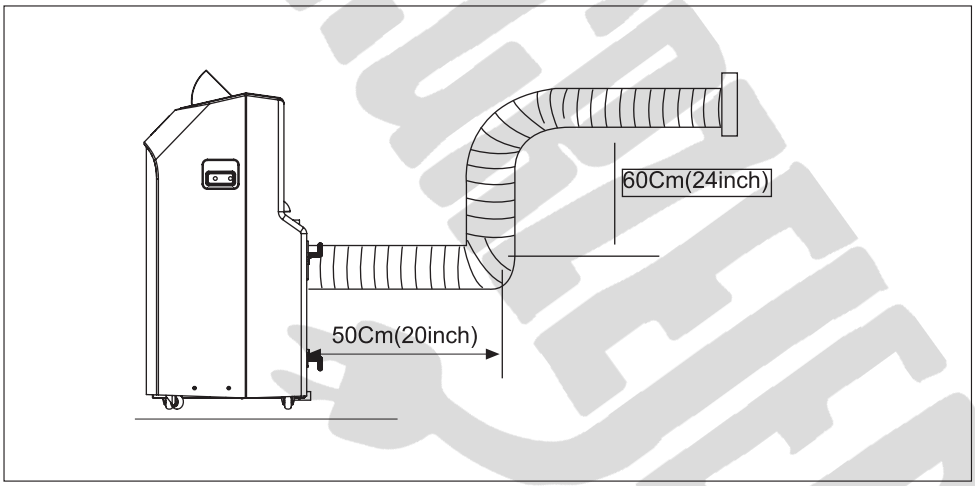

Poniższy rysunek przedstawia nieprawidłowo poprowadzony przewód.
Może to spowodować nieprawidłowe działanie klimatyzatora lub jego awarię.

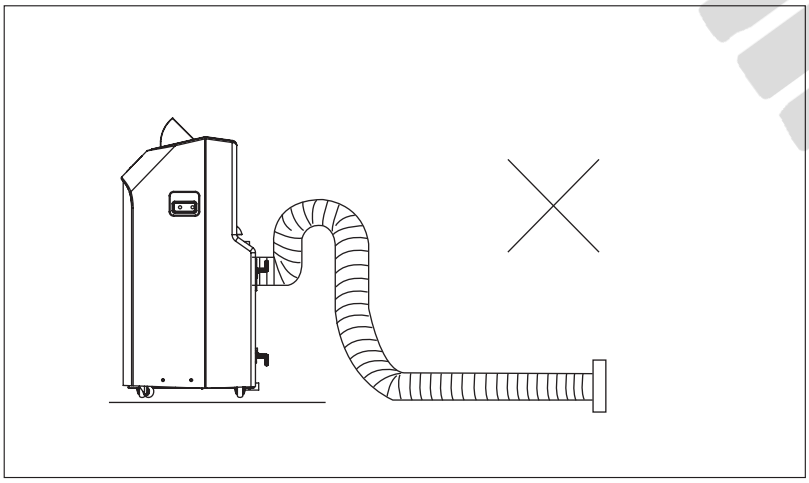

Okienny panel mocujący

Do klimatyzatora dołączany jest okienny panel mocujący zaprojektowany dla okien otwieranych w pionie lub poziomie. Ułatwia on zamocowanie przewodu odprowadzającego gorące powietrze z klimatyzatora. Użycie tego panelu jest możliwe jedynie w przypadku okien otwieranych w sposób przedstawiony na poniższych rysunkach.

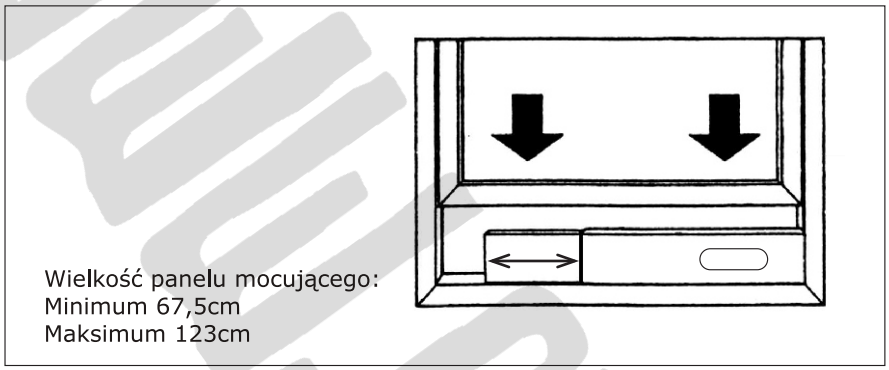

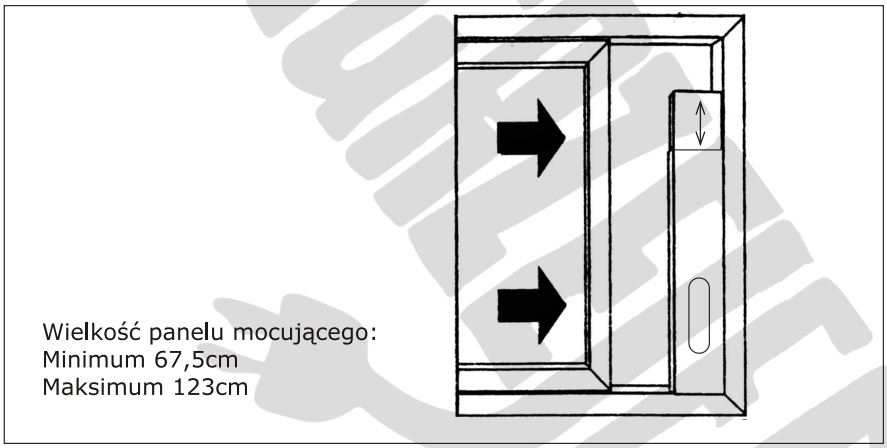

Instrukcja: listwę przykręcić śrubami

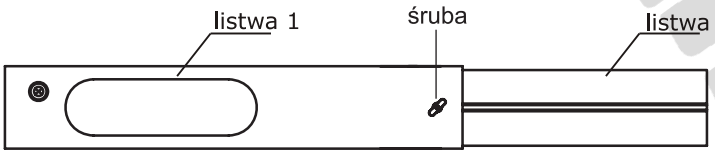

Instalacja rurki odprowadzającej wodę

Zamontować rurkę do otworu odprowadzającego wodę z tyłu jednostki. Proszę zwrócić uwagę na prawidłową pozycję w celu uniknięcia uszkodzenia części elektronicznych poprzez zalanie.

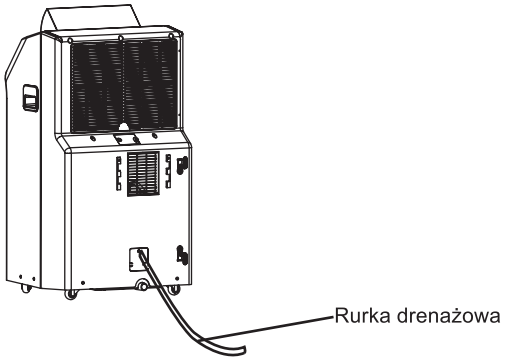

Akcesoria instalacyjne

Wąż elastyczny z końcówkami **3 elementy**
długość przewodu od 50cm do 200cm

Zwężka okienna **1 sztuka**

Okienny panel mocujący **2 elementy**
wymiary od 67,5cm do 123cm

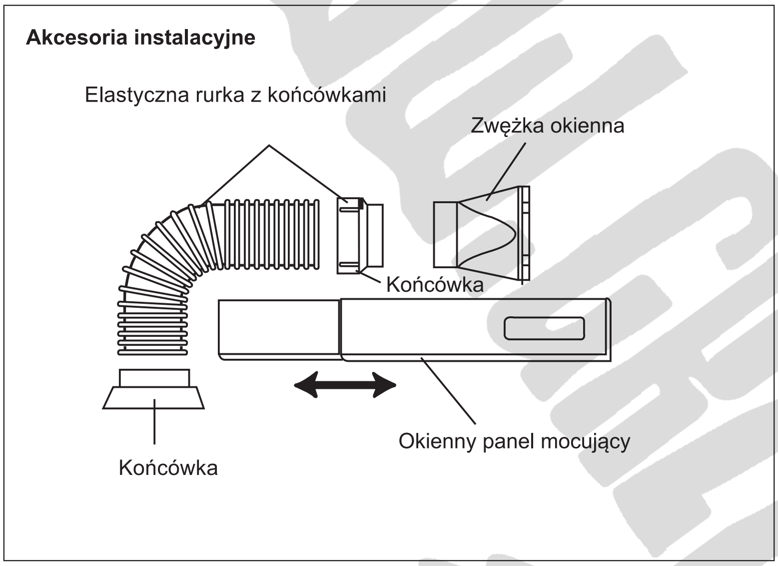

www.sklepzielony.pl

CHIGO
KLIMATYZATORY

KARTA GWARANCYJNA

Pieczątka
sprzedawcy

Data sprzedaży

MODEL URZĄDZENIA: .....

numer seryjny .....

Stwierdzamże urządzenie zostało poprawnie zamontowane i podłączone do instalacji zgodnie z jego wymogami i przepisami.

Pieczątka **Data i podpis Instalatora**

Dane Klienta:

Kwituję odbiór sprawnego
działania urządzenia i instalacji

podpis klienta

www.GRZEJEMY.PL

WARUNKI GWARANCJI

1. Niniejszą gwarancją objęte są urządzenia zakupione tylko i wyłącznie w AB Klima, dalej nazywanym Gwarantem.
2. Niniejszą gwarancją objęte są wady materiałowe, lub konstrukcyjne urządzenia uniemożliwiające jego użytkowanie zgodnie z przeznaczeniem.
3. W przypadku uszkodzenia urządzenia lub jego nieprawidłowego działania Nabywca zgłasza ten fakt firmie instalującej urządzenie.
4. Gwarant zapewnia dobrą jakość i sprawne działanie urządzeń, prawidłowo zamontowanych i eksploatowanych zgodnie z przeznaczeniem.
3. Okres gwarancji wynosi 36 miesięcy od daty zakupu pod warunkiem przeprowadzenia, co najmniej dwóch przeglądów serwisowych rocznie, oraz potwierdzenia w formie pisemnej właściwego montażu i podłączenia do instalacji urządzenia przez instalatora posiadającego w chwili odbioru aktualne uprawnienia. Przeglądy serwisowe są płatne i muszą być przeprowadzone przez uprawnionego serwisanta
4. Gwarant będzie zwolniony od odpowiedzialności z tytułu gwarancji, jeżeli: uszkodzenia powstały nie z winy producenta np: na skutek niewłaściwego napięcia elektrycznego w instalacji zasilającej, dokonano nieprawidłowego montażu lub demontażu, przeróbki urządzeń lub osprzętu pomocniczego, urządzenia zostały zamontowane niezgodnie z instrukcją, nastąpiło uszkodzenie mechaniczne w wyniku niewłaściwego transportu, przechowywania lub na skutek zdarzeń losowych niezależnych od producenta spowodowanych siłą wyższą, nie były przeprowadzanie, co najmniej dwa przeglądy serwisowe rocznie.
5. Maksymalne roszczenie gwarancyjne obejmuje wymianę urządzenia zakwalifikowanego przez Gwaranta do wymiany. Gwarant nie ponosi żadnych dalszych kosztów spowodowanych wadliwą pracą urządzenia.
6. Warunkami realizacji uprawnień gwarancyjnych są:

a) bezwzględne przedstawienie oryginału prawidłowo wypełnionej karty gwarancyjnej zawierającej:

- datę sprzedaży potwierdzoną pieczątką Sprzedawcy i jego podpisem
- dane Nabywcy i urządzenia.
- daty przeprowadzanych przeglądów z pieczątką serwisu.

b. przedstawienie oryginalnej faktury zakupu

c. poświadczenie w karcie gwarancyjnej przez instalatora prawidłowo przeprowadzonego montażu i podłączenia do instalacji elektrycznej.

7. Nie uznaje się roszczeń wynikających z obrażeń cielesnych, zniszczenia surowca, utraty zysku lub innych strat powstałych w wyniku wadliwie działającego sprzętu w okresie gwarancji i poza nim.
7. Koszty przeglądów, materiałów eksploatacyjnych tj. oleje, filtry chemiczne, wkłady do filtrów mechanicznych, itp. obciążają klienta.
8. Jedynym dokumentem uprawniającym do roszczeń jest niniejsza gwarancja.

PRZEGLĄDY SERWISOWE

L.p.	Data zgłoszenia	Data wykonania	*Zakres przeglądu*	Podpis i pieczątka
1.				
2.				
3.				
4.				
5.				
6.				
7.				
8				
9				

PRZEBIEG GWARANCJI

L.p.	Data zgłoszenia	Data wykonania	*Zakres naprawy, uwagi*	Podpis i pieczątka
1.				
2.				
3.				
4.				
5.				

NOTATKI

NOTATKI

WWW.GRZEJEMY.PL