Instrukcja obsługi i instalacji

Promiennik kwarcowy na podczerwień

» IW 120
» IW 180

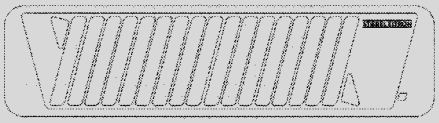

STIEBEL ELTRON

WSKAZÓWKI OGÓLNE

OBSŁUGA
1. Wskazówki ogólne 2
1.1 Informacja dotycząca dokumentów 2
1.2 Objaśnienie znaków 2
1.3 Jednostki wymiarów 3
2. Bezpieczeństwo 3
2.1 Zastosowanie zgodne z przeznaczeniem 3
2.2 Wskazówki dotyczące bezpieczeństwa 3
2.3 Oznakowanie znakiem CE 3
2.4 Znaki kontrolne 3
3. Opis urządzenia 4
4. Obsługa 4
5. Czyszczenie i konserwacja 4
6. Co robić, gdy ? 4
6.1 ... urządzenie nie daje ciepła 4
6.2 Tabliczka znamionowa 4

INSTALACJA 5
7. Bezpieczeństwo 5
7.1 Ogólne wskazówki dotyczące bezpieczeństwa 5
7.2 Przepisy, normy i zalecenia 5
8. Opis urządzenia 5
8.1 Zakres dostawy 5
9. Instalacja 5
9.1 Wskazówki dotyczące instalacji 5
9.2 Warunki montażu i przygotowania 5
9.3 Podłączenie elektryczne 5
10. Montaż 5
10.1 Montaż 5
11. Przekazanie Użytkownikowi 6
12. Dane techniczne 6
12.1 Dane techniczne 6
12.2 Minimalne odległości 6

Gwarancja 7

Ochrona środowiska naturalnego 7

1. Wskazówki ogólne

1.1 Informacja dotycząca dokumentów

Rozdział **Obsługa** skierowany jest do Użytkownika i Instalatora / Serwisanta.
Rozdziała **Instalacja** skierowany jest do Instalatora.

Prosimy o przeczytanie!
Niniejszą instru kcję należy przeczyta ć przed użyciem urządzenia i starannie przechować. W przypadku sprzedaży urządzenia przekazać nowemu Użytkownikowi.

1.2 Objaśnienie znaków

Symbole występu jące w niniejszej instru kcji:
W niniejszej instrukcji napotkacie Państwo symbole, które mają następujące znaczenie:

Niebezpieczeństwo zranienia!
Wskazówka dotycząca możliwego ryzyka zranienia.

Zagrożenie życia przez porażenie prądem!

Niebezpieczeństwo oparzeń!

Niebezpieczeństwo pożaru !

Możliwość zaistnienia szkód!
Wskazówka dotycząca uszkodzenia urządzenia, zagrożeń dla ś rodowiska naturalnego lu b szkód materialnych.

Wskazówka!
Teksty obok takiego znaku są szczególnie ważne.

» teksty oznaczone symbolem "**»**" wskazują konieczne postępowanie, które zostało opisane krok po kroku.

1.3 Jednostki wymiarów

Jeżeli nie podano inaczej, wszystkie wymiary wyrażone są w milimetrach.

2. Bezpieczeństwo

2.1 Zastosowanie zgodne z przeznaczeniem

Urządzenie służy do szybkiego oddawania ciepła w pomieszczeniach wewnętrznych przez promieniowanie.
Inne lub wykraczające poza powyżej opisane użytkowanie urządzenia traktowane jest jako niezgodne z przeznaczeniem. Do użytkowania zgodnego z przeznaczeniem należy także stosowanie się do wskazówek niniejszej instrukcji. W przypadku zmian lub przebudowy urządzenia następuje utrata gwarancji.

2.2 Wskazówki dotyczące bezpieczeństwa

Niebezpieczeństwo zranienia!
Nie wolno używać urządzenia nad stołem do przewijania niemowląt.

Niebezpieczeństwo poparzenia!
Podczas pracy urządzenia nie wolno dotykać jego powierzchni, ponieważ nagrzewa się ona do temperatury ok. 80°C.
Kratka ochronna jest gorąca jeszcze po wyłączeniu urządzenia.

Niebezpieczeństwo poparzenia!
Jeżeli urządzenie będzie obsługiwane przez dzieci lub osoby z ograniczonymi zdolnościami ruchowymi, sensorycznymi oraz ograniczoną poczytalnością, należy upewnić się, że będzie się to odbywać wyłącznie pod nadzorem lub po odpowiednim przeszkoleniu przez osobę odpowiedzialną za bezpieczeństwo.
Nadzorować dzieci, aby mieć pewność, że nie wykorzystują one urządzenia do zabaw!

Niebezpieczeństwo pożaru !
Nie stosować urządzenia w obszarach przemysłowych lub zagrożonych pożarem.

Niebezpieczeństwo pożaru !
Nie używać urządzeniach, w pomieszczeniach...
... narażonych na występowanie środków chemicznych, kurzu, gazów, par mogących spowodować pożar lub eksplozję
... w bezpośredniej bliskości ci przewodów lub zbiorników cieczy palnych mogących wywołać eksplozję
... w których prowadzone są takie prace jak: szlifowanie, lakowanie, lakierowanie
... w których używana jest benzyna, spraye, wosk do konserwacji podłogi

Niebezpieczeństwo pożaru !
Zachować minimalne odległości. Patrz rozdział "Dane techniczne"

Niebezpieczeństwo pożaru !
Na urządzeniu nie wolno układać żadnych przedmiotów. O urządzenie nie wolno opierać żadnych przedmiotów, ani wsuwać ich pomiędzy ścianę i urządzenie. W bezpośredniej bliskości urządzenia nie wolno przechowywać żadnych materiałów łatwopalnych, ani izolacyjnych jak np. bielizna, koce, czasopisma, gazety, pojemniki z woskiem lub benzyną, sprayu.

Wskazówka!
Na urządzeniu nie wolno zawijać przewodu przyłączeniowego, ani sznurka włączającego.

Niebezpieczeństwo porażenia prądem!
W otwory urządzenia nie wolno wtykać żadnych przedmiotów, gdyż może to doprowadzić do porażenia prądem i / lub wywołać pożar.

Wskazówka!
W żadnym wypadku nie dotykać palcami rurek kwarcowych.

2.3 Oznakowanie znakiem CE

Oznakowanie znakiem CE potwierdza spełnienie przez urządzenie wymagań:
- Dyrektywy dotyczącej kompatybilności elektromagnetycznej (89/336/Rady UE)
- Dyrektywy dotyczącej niskich napięć (73/23/Rady UE)

2.4 Znaki kontrolne

Patrz tabliczka znamionowa.

3. Opis urządzenia

Urządzenie ogrzewa powietrze w nieznacznym stopniu. Dopiero po natrafieniu na przedmioty lub osoby promieniowanie podczerwieni jest przetwarzane w ciepło. Ciepło odczuwalne jest już po kilku sekundach. Dlatego urządzenia wytwarzają energooszczędne ciepło, które jest do dyspozycji na każde żądanie.

4. Obsługa

Przy widocznej w okienku cyfrze "0" urządzenie jest wyłączone.

» w celu włączenia pociągnąć sznurek pionowo w dół.

W okienku pokaże się "1". Możliwy jest wybór dwóch kolejnych stopni grzania. W tym celu należy kolejno pociągać za sznurek.

» w celu wyłączenia sznurek należy pociągać w dół, aż do ponownego ukazania się "0" w okienku.

5. Czyszczenie i konserwacja

Wskazówka!
Nie wolno opryskiwać urządzenia wodą.

» przed czyszczeniem wyłączyć urządzenie i odczekać aż ostygnie.

» do czyszczenia obudowy urządzenia wystarczy wilgotna ściereczka. Nie używać żadnych środków szorujących , ani rozpuszczalników. Wytrzeć urządzenie miękką, suchą ściereczką.

Jeżeli reflektor urządzenia jest mocno zabrudzony należy zlecić jego czyszczenie Serwisantowi, w celu zapewnienia pełnej efektywności promieniowania ciepła.

6. Co robić, gdy ?

6.1 ... urządzenie nie daje ciepła

- pociągać sznurek kilkukrotnie, aż do osiągnięcia stopnia "0". Włączyć ponownie urządzenie (patrz rozdział Obsługa).
- sprawdzić, czy nie zadziałały bezpieczniki w instalacji domowej.

Jeżeli nie możemy zlokalizować przyczyny należy zawiadomić Zakład Serwisowy. W celu przyspieszenia pomocy należy podać dane urządzenia z tabliczki znamionowej.

6.2 Tabliczka znamionowa

Tabliczka znamionowa znajduje się z tyłu urządzenia, na wewnętrznej stronie konsoli.

7. Bezpieczeństwo

Instalacja, pierwsze uruchomienie, konserwacja i ewentualne naprawy urządzenia mogą być wykonywane tylko przez Serwisanta.

7.1 Ogólne wskazówki dotyczące bezpieczeństwa

Producent gwarantuje prawidłowe działanie i bezpieczną eksploatację tylko w przypadku stosowania oryginalnych części zamiennych do napraw urządzenia.

7.2 Przepisy, normy i zalecenia

Uwaga!
Przestrzegać lokalnych przepisów i zaleceń.

Wskazówka!
W przypadku instalacji urządzenia w pomieszczeniach z wanną i/lub prysznicem należy przestrzegać stref ochronnych, zgodnie z danymi na tabliczce znamionowej urządzenia.

8. Opis urządzenia

8.1 Zakres dostawy

- śruby
- kołki rozporowe
- prowadnica przewodu
- osłona (2x)

9. Instalacja

9.1 Wskazówki dotyczące instalacji

- stropy drewniane mogą się nagrzewać nawet przy zachowaniu minimalnych odległości. Z tego powodu nie można wykluczyć ich przebarwień i pęknięć
- nie montować urządzenia bezpośrednio pod gniazdkiem elektrycznym

9.2 Warunki montażu i przygotowania

- urządzenie należy przymocować do ściany na stałe, w położeniu poziomym. Nie mocować urządzeń do sufitu.
- urządzenie montować sznurkiem do dołu. Urządzenie jest wychylne tylko w dół.
- zachować bezwzględnie minimalne odległości. Montować urządzenie w takim miejscu, aby sznurek nie był dostępny dla osób znajdujących się w wannie lub pod prysznicem.

Ostrzeżenie!
Montować urządzenie poza zasięgiem dzieci !

Przewód elektryczny

Podtynkowo:
Podłączenie musi znajdować się w obszarze konsoli.

Natynkowo:
» elektryczne przewody zasilające poprowadzić przez prowadnicę do konsoli.

Jeżeli rurka instalacyjna jest wsunięta na 3,5 do 4 cm w konsolę, nie jest potrzebna prowadnica przewodu.

9.3 Podłączenie elektryczne

» zwrócić uwagę na minimalne pole przekroju przewodu zasilającego, które znajdziecie Państwo w rozdziale "Dane techniczne".

Niebezpieczeństwo porażenia prądem!
Należy wykonać stałe podłączenie urządzenia (urządzenie nie posiada zabezpieczenia przed wyrwaniem przewodu). Urządzenie musi posiadać możliwość odłączenia od sieci elektrycznej na wszystkich biegunach, na odległość co najmniej 3 mm.
Zwrócić uwagę, że urządzenie może być podłączone do przewodu ochronnego!

Wskazówka!
Zwrócić uwagę na tabliczkę znamionową. Podane na niej napięcie zasilania musi być zgodne z napięciem sieci elektrycznej.

10. Montaż

10.1 Montaż

Niebezpieczeństwo porażenia prądem!
Prowadzenie przewodów elektrycznych i podłączenie urządzenia należy wykonać zgodnie z przepisami i zaleceniami lokalnego Zakładu Energetycznego.

10.1.1 Montaż urządzenia

» usunąć zabezpieczenia transportowe ze styropianu nasunięte na kratki urządzenia.

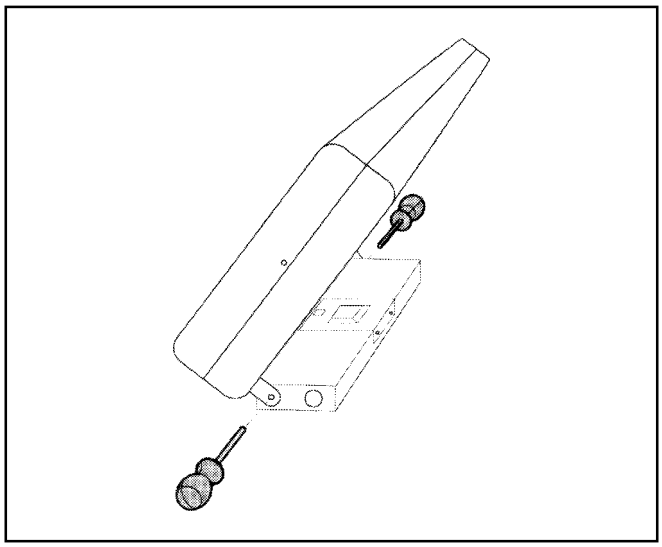

» poluzować obie śruby w ruchomym zawiasie konsoli.

» wykręcić obie śruby pokrywy konsoli nad listwą zaciskową i zdjąć pokrywę. W ten sposób zwalnia się ograniczenie wychylania urządzenia i możliwe jest przechylenie urządzenia do przodu.

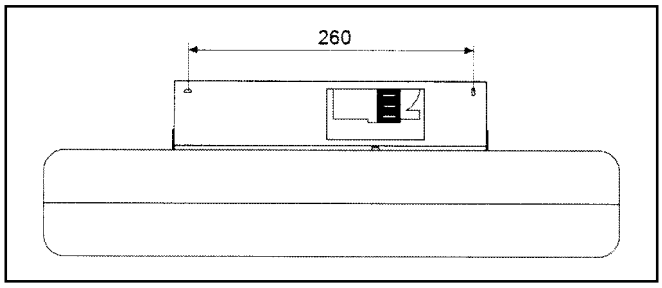

» zaznaczyć na ścianie miejsce wiercenia otworów
» wywiercić otwory i włożyć w nie kołki rozporowe
» zamocować urządzenie do ściany załączonymi śrubami lub innym stosownym materiałem mocującym
» jeżeli przewód przyłączeniowy został ułożony natynkowo, wetknąć prowadnicę przewodu w okrągły otwór w konsoli. Przesunąć przewód przez prowadnicę.
» wetknąć pokrywę konsoli w leżący naprzeciw okrągły otwór lub okrągłe otwory konsoli, jeżeli przewód ułożony jest podtynkowo.
» podłączyć przewód zasilający do wolnych zacisków listwy urządzenia.

Wskazówka!
Zwrócić uwagę, aby izolacja została zdjęta z przewodu tak, aby przewody nie znajdowały się na śrubach.

» przechylić urządzenie do góry. Założyć i przykręcić ponownie osłonę konsoli. W ten sposób podłączenie jest zasłonięte, a możliwość pochylania urządzenia ograniczona do 30^0.
» ustawić właściwy kąt nachylenia i ustalić go przez wkręcenie obu poluzowanych śrub.

Wskazówka!
Zwrócić uwagę, aby po podłączeniu i montażu przewód przyłączeniowy nie dotykał do urządzenia.

11. Przekazanie Użytkownikowi

Objaśnić Użytkownikowi zasadę działania urządzenia. Zwrócić szczególną uwagę na zasady bezpiecznego użytkowania. Przekazać Użytkownikowi instrukcję obsługi i instalacji.

12. Dane techniczne

12.1 Dane techniczne

Model			
Typ		IW 120	IW 180
Numer katalogowy		229339	229340
Dane eksploatacyjne			
Moc znamionowa	W	1200	1800
Zasilanie		230V 1/NPE 50 Hz	
Moc grzewcza - stopień 0		Urządzenie wyłączone	
Moc grzewcza - stopień 1	W	400	600
Moc grzewcza - stopień 2	W	800	1200
Moc grzewcza - stopień 3	W	1200	1800
Klasa ochrony wg EN 60335		1	1
Rodzaj ochrony		IPX4	IPX4
Wymiary i ciężary			
Wymiary: wys. x szer. x głęb.	mm	535 x 145 x 85	535 x 145 x 85
Ciężar	kg	1,55	1,55
Zakres kąta pochylenia	^{0}	30	30
Pole przekroju przewodu przyłączeniowego	mm^2	1,0	1,0

12.2 Minimalne odległości

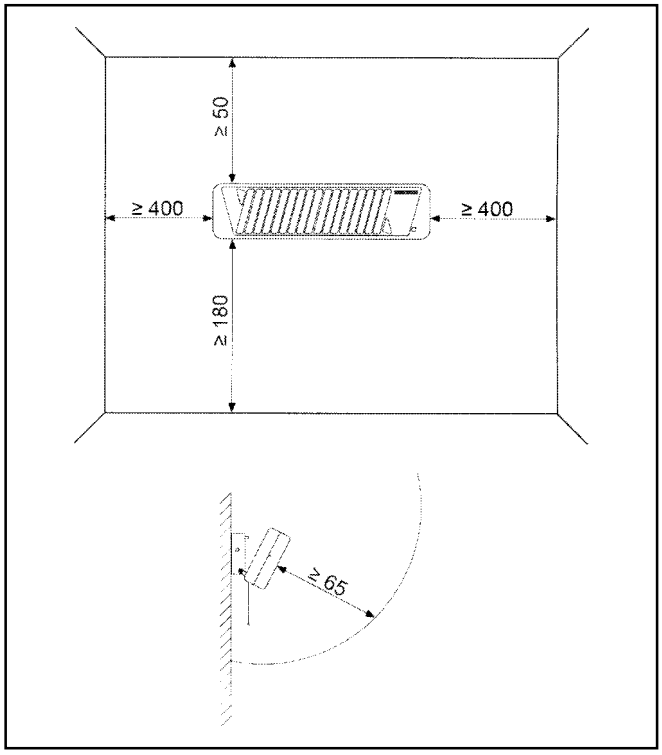

GWARANCJA | OCHRONA ŚRODOWISKA NATURALNEGO

Gwarancja

Gwarancja obejmuje tylko obszar kraju w którym urządzenie zostało zakupione. Naprawy gwarancyjne należy zgłaszać do Zakładu Serwisowego wymienionego w karcie gwarancyjnej.
Producent nie bierze odpowiedzialności za uszkodzenia urządzeń wynikłe z podłączenia i / lub użytkowania niezgodnego z niniejszą instrukcją obsługi.

Ochrona środowiska naturalnego

W celu zapewnienia dotarcia urządzenia w stanie nieuszkodzonym do Użytkownika zostało ono starannie zapakowane. Prosimy o współpracę w zakresie przestrzegania zasad ochrony środowiska naturalnego. W tym celu należy usunąć opakowanie zgodnie z obowiązującymi przepisami o surowcach wtórnych.

Przetwarzanie zużytych urządzeń elektrycznych i elektronicznych.

Urządzenia oznakowane znakiem przekreślonego kołowego pojemnika na śmieci nie mogą być umieszczane w tych pojemnikach i muszą być oddzielnie składowane i utylizowane.

Przetwarzanie zużytych urządzeń elektrycznych i elektronicznych musi odbywać się zgodnie z obowiązującymi w tym zakresie przepisami.
Promienniki kwarcowe **podlegają** postanowieniom Ustawy o zużytych urządzeniach elektrycznych i elektronicznych i z tego powodu Sprzedawca zobowiązany jest do:

- nieodpłatnego przyjęcia pochodzącego z gospodarstw domowych zużytego sprzętu, w ilości nie większej niż sprzedawany nowy sprzęt, jeżeli zużyty sprzęt jest tego samego rodzaju
- przekazania go prowadzącemu zakład przetwarzania
- udzielenia Użytkownikowi pełnej informacji na temat systemu gospodarowania odpadami zużytego sprzętu

Tylko w ten sposób zapewniona zostaje pomoc gospodarstw domowych w ochronie środowiska naturalnego.

Stiebel Eltron Polska Sp. z o.o.
ul. Działkowa 2, 02-234 Warszawa,
fax: 22 609-20-29
e-mail: biuro@stiebel-eltron.pl
www.stiebel-eltron.pl
Stan na 11.2012. Zmiany techniczne zastrzeżone.

STIEBEL ELTRON

WIM | 11_2012